EASY WAY VISIO

POWERED BY HOME LIFE

FOTOKOMÓRKA ZEWNĘTRZNA W OBUDOWIE
EXTERNAL AND BUILT-IN PHOTOCELL
EXTERNE UND EINGEBAUTE FOTOZELLE

EXTERNÍ VESTAVĚNÁ FOTOBUŇKA
EXTERNÁ VSTAVANÁ FOTOBUNKA
KÜLSŐ BEÉPÍTETT FOTOCELLA

PL INSTRUKCJA OBSŁUGI
EN USER MANUAL
DE BENUTZERHANDBUCH
CZ UŽIVATELSKÝ MANUÁL
SK POUŽÍVATEĽSKÁ PRÍRUČKA
HU HASZNÁLATI UTASÍTÁS

EASYWAY

SPIS TREŚCI

1. DANE TECHNICZNE
2. INSTALACJA
2.1 Kontrole wstępne
2.2 Podłączenia fotokomórek
2.3 Ustawienie fotokomórek w linii
2.4 Synchronizacja fotokomórek
3. ZALECENIA I OSTRZEŻENIA DOTYCZĄCE BEZPIECZEŃSTWA
4. TESTY
5. KONSERWACJA
6. WYCOFANIE Z EKSPLOATACJI
7. DEKLARACJA ZGODNOŚCI PRODUCENTA

OSTRZEŻENIE

INSTRUKCJA PRZEZNACZONA WYŁĄCZNIE DLA UPRAWNIONEGO MONTERA.

Montaż może być wykonany tylko przez uprawnionego montera zgodnie z normą 46/90.

1. DANE TECHNICZNE

VISIO – Fotokomórka na podczerwień		
ZASIĘG MAKS. (OGRANICZONY W RAZIE MGŁY, DESZCZU)	m	20
ZASILANIE	V a.c. 50 Hz	12 / 24
	V d.c.	12 / 24
ABSORPCJA	mA	35 odbiornik
		25 nadajnik
MAKSYMALNA OBCIAŻALNOŚĆ STYKÓW (ODBIORNIK)	A	1
	V	24
TEMPERATURA DZIAŁANIA	°C	Od – 20 °C do + 70 °C
STOPIEŃ ZABEZPIECZENIA	IP	54
WYMIARY	mm	77 x 40 x 26 (H)
SYNCHRONIZACJA		Tak
CZERWONA DIODA W ODBIORNIKU		Zaświecona w przypadku błędnego wyrównania fotokomórki lub przerwania wiązki

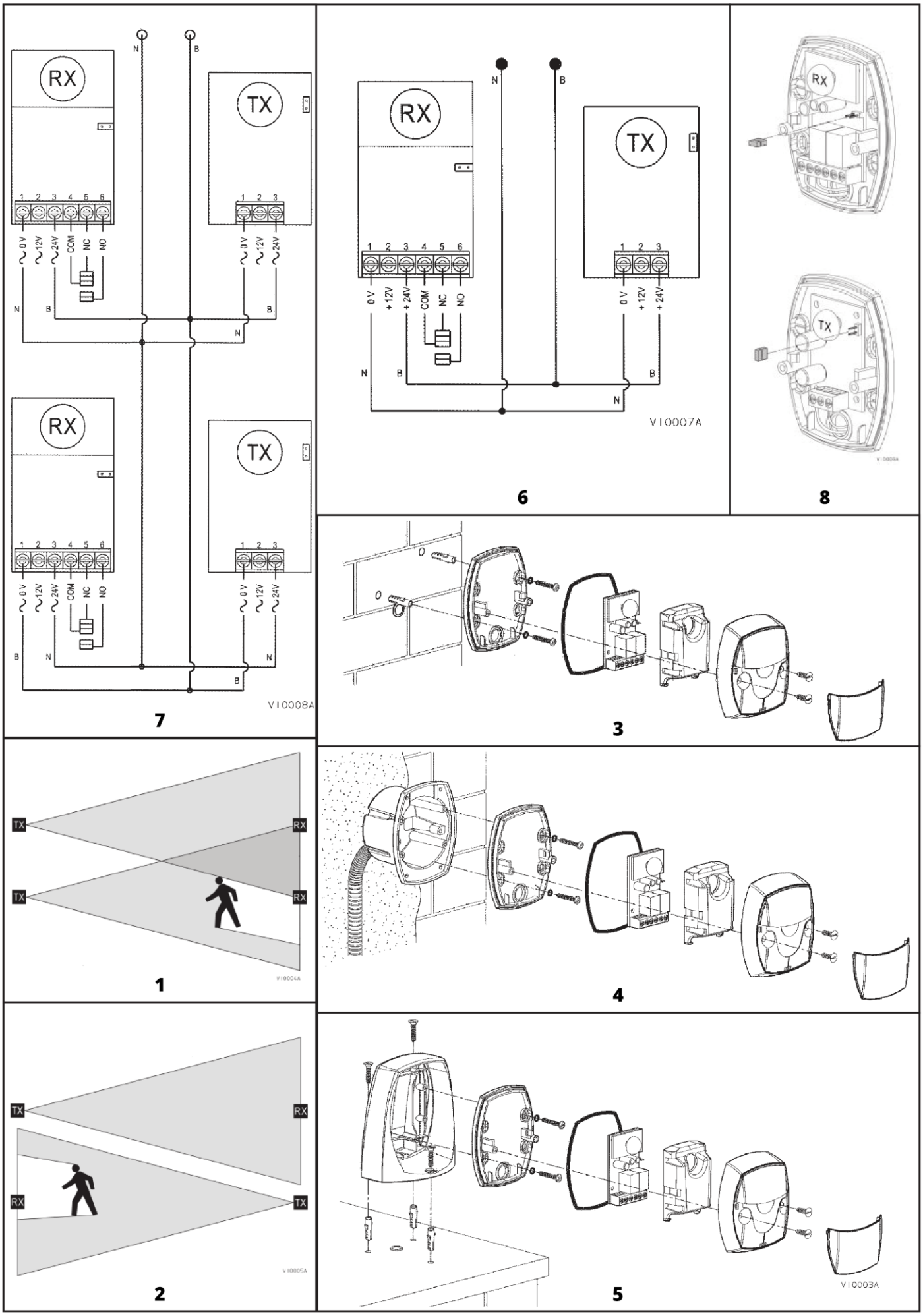
RX
TX
N
B
1 2 3 4 5 6
0 V
12V
24V
COM
NC
NO
+12V
+24V
VI0008A
VI0007A
7
6
8
3
4
1
2
5
VI0004A
VI0005A
VI0003A

PL

2. INSTALACJA

2.1 Kontrole wstępne

Przed rozpoczęciem montażu należy wykonać następujące kontrole wstępne w miejscu montażu:

a) Wiązka promieni podczerwonych pomiędzy nadajnikiem a odbiornikiem powinna być prosta. Zabrania się montowania ekranów odbijających lub innych urządzeń.

b) Dwa elementy tworzące fotokomórkę (TX i RX) muszą być ustawione zgodnie z zaleceniami na wysokości pomiędzy 40 i 60 cm od ziemi, z boku strefy chronionej.

c) Promień wysyłany przez nadajnik ma formę stożka. W przypadku zamontowanych blisko siebie par fotokomórek, należy skrzyżować położenie pomiędzy nadajnikami i odbiornikami (rys. 1) lub zastosować synchronizację (zobacz rozdział 2.4 Synchronizacja fotokomórek).

Fotokomórka VISIO wykorzystuje sygnał podczerwieni o zasięgu roboczym 20 m i umożliwia wykrycie przeszkód znajdujących się w osi optycznej pomiędzy nadajnikiem i odbiornikiem.

Fotokomórka może być wbudowana (w obudowie AREC), na zewnątrz na pionowej powierzchni lub jednostronnie na wsporniku AREF.

Montaż zewnętrzny (rys. 3)
Montaż w obudowie (rys. 4)
Montaż na wsporniku (rys. 5)

2.2 Podłączenia fotokomórek

Przewody stosowane przy montażu powinny być zgodne z normą IEC 60335.

Typ	**Typ przewodu**
Odbiornik	Przewód 4 x 1 mm ²
Nadajnik	Przewód 2 x 1 mm ²

Symbole N i B oznaczają dwa przewody zasilające.

UWAGA: Na rysunkach 6 i 7 przedstawiono podłączenia dla zasilania 24V. W przypadku zasilania 12 V należy podłączyć przewód zasilający do zacisków 1 i 2 odbiornika i nadajnika.

Opis zacisków fotokomórki (TX i RX) – rys. 6.

Nadajnik	
Zacisk	**Opis**
1	0 V / a.c. d.c. – (ujemny)
2	12 V / a.c. d.c. + (dodatni)
3	24 V / a.c. d.c. + (dodatni)

Odbiornik	
Zacisk	**Opis**
1	0 V / a.c. d.c. – (ujemny)
2	12 V / a.c. d.c. + (dodatni)
3	24 V / a.c. d.c. + (dodatni)
4 – 5	NC (normalnie zamknięty)
4 – 6	NO (normalnie otwarty)

Wykonać podłączenia elektryczne zgodnie ze wskazówkami zawartymi w instrukcjach obsługi urządzeń sterujących LIFE.

UWAGA:

Żaden z przewodów nie może być żółto-czarny.

Nie lutować przewodów, które mają być zamocowane do zacisków za pomocą śrub, można ewentualnie zalutować tylko nieosłonięte końcówki przewodów.

Do podłączeń zewnętrznych nie należy stosować przewodów giętkich płaskich (flat twin tinsel cord).

Podłączyć fotokomórki do centralki dopiero po ich poprawnym ustawieniu na odpowiednich wspornikach.

2.3 Ustawienie fotokomórek w linii

Po wykonaniu podłączeń i podłączeniu zasilania fotokomórek należy sprawdzić ich ustawienie w linii.

Sprawdzić wysokość i kierunek. Po ustawieniu fotokomórek w linii czerwona dioda kontrolna na odbiorniku powinna zgasnąć.

Ustawienie nieprawidłowe – zaświecona czerwona dioda kontrolna na odbiorniku

Ustawienie prawidłowe – zgaszona czerwona dioda kontrolna na odbiorniku

2.4 Synchronizacja fotokomórek

UWAGA: System pracuje tylko w przypadku zasilania A.C. (prądem przemiennym), ponieważ wykorzystuje częstotliwość napięcia (50 Hz.).

W przypadku dwóch zamontowanych blisko siebie par fotokomórek, promień nadajnika pierwszej pary może docierać do odbiornika drugiej pary, nie gwarantując tym samym odpowiedniego bezpieczeństwa (zobacz rys. 1).

Aby uniknąć tego problemu, można zastosować system synchronizacji.

Aby wykorzystać synchronizację, należy:

- Zamocować zwieracz na parze “pin” na kartach (nadajnika i odbiornika) fotokomórek (rys. 8), operację należy wykonać na obydwóch parach fotokomórek.
- Podłączyć przewody tak jak pokazano na rys. 7.

Symbole N i B oznaczają dwa przewody zasilające.

Na schemacie uwzględniono zasilanie 24 Vac. W przypadku zasilania 12 Vac należy wykorzystać zaciski 1 i 2 zamiast zacisków 1 i 3.

Jeśli montaż przewiduje 3 pary fotokomórek, trzecią parę należy podłączyć jako najbardziej odległą.

3. ZALECENIA I OSTRZEŻENIA DOTYCZĄCE BEZPIECZEŃSTWA

- Monter powinien stosować się do następujących przepisów: ustawa 46/90, dyrektywy 98/37/CE, 73/23/CEE, 89/336/CEE z późniejszymi zmianami. Powinien ponadto odwoływać się do norm zharmonizowanych EN 12453 i EN 12445.
- Podczas montażu należy zawsze przestrzegać ostrzeżeń zawartych w instrukcji, dotyczących podłączania, regulacji i testowania fotokomórki. Producent nie ponosi odpowiedzialności za szkody i uszkodzenia ciała spowodowane nie zastosowaniem się do zaleceń bezpieczeństwa zawartych w instrukcji.

4. TESTY

Automatykę, może przetestować osoba o odpowiednich kwalifikacjach pod nadzorem zawodowego montera. Dla każdego urządzenia z fotokomórką należy wykonać poniższe kontrole zgodnie z normami EN 12445 i EN 12453:

a) Sprawdzić, czy nie występują zakłócenia z innymi urządzeniami.

b) Odłączyć zasilanie fotokomórek od centralki i sprawdzić czy wystąpił stan alarmowy.

c) Podłączyć zasilanie tylko do odbiornika i sprawdzić czy wystąpił stan alarmowy.

d) Podłączyć zasilanie również do nadajnika i sprawdzić czy wystąpił stan aktywny.

e) Przeciągnąć przewód cylindryczny o średnicy 5 cm i długości 30 cm przez oś optyczną łączącą dwie fotokomórki. Wykonać powyższy test najpierw w pobliżu nadajnika, następnie w pobliżu odbiornika i w końcu w połowie drogi pomiędzy nimi.

UWAGA: Po przetestowaniu automatyki nie należy już zmieniać ustawionych parametrów. W razie ewentualnych zmian ustawień (np. zmiana wartości napięcia), należy ponownie wykonać wszystkie kontrole przewidziane przez test i normę EN 12445.

5. KONSERWACJA

Fotokomórki nie wymagają szczególnych zabiegów konserwacyjnych, ale konieczna jest konserwacja programowa wykonywana przynajmniej co 6 miesięcy, w ramach której należy:

- Odłączyć zasilanie automatyki przed rozpoczęciem prac związanych z konserwacją i czyszczeniem.
- Wyczyścić zewnętrzną obudowę i soczewki oraz przetestować urządzenie zgodnie z opisem w rozdziale 4. TESTY.
- Sprawdzać często instalację w celu wykrycia ewentualnych śladów zużycia i uszkodzenia.

6. WYCOFANIE Z EKSPLOATACJI

- Fotokomórka jest wykonana z różnych materiałów, wymagających różnych sposobów postępowania podczas wycofywania z eksploatacji. Należy odwołać się do przepisów obowiązujących w kraju przeznaczenia urządzenia.
- Wycofaniem z eksploatacji może zajmować się personel posiadający odpowiednie kwalifikacje.

7. DEKLARACJA ZGODNOŚCI PRODUCENTA

Deklaracja zgodności

CE

Zgodnie z Dyrektywą 98/37/CE, Załącznik II, część B (deklaracja CE zgodności producenta)

LIFE home integration
Via Sandro Pertini 3/5
31014 COLLE UMBERTO (TV) Włochy

Oświadcza, że poniższy produkt:
Fotokomórka zewnętrzna w obudowie VISIO jest zgodny z podstawowymi wymogami poniższych dyrektyw:

- Urządzenia mechaniczne 98/37/CE (ex 89/392/CEE) z późniejszymi zmianami.
- Urządzenia niskonapięciowe 73/23/CEE z późniejszymi zmianami.
- Zgodność elektromagnetyczna 89/336/CEE z późniejszymi zmianami.

Jest ponadto zgodny z wymogami poniższych norm:

- EN 12445:2000 Bramy i drzwi przemysłowe, handlowe i garażowe – bezpieczeństwo użytkowania drzwi z napędem – metody badania.
- EN 12453:2000 Bramy i drzwi przemysłowe, handlowe i garażowe – bezpieczeństwo użytkowania drzwi z napędem – wymogi.
- EN 954-1:1998 Elementy systemów sterowania związane z bezpieczeństwem.
- EN 61496-1:1998 Bezpieczeństwo maszyn – elektroczułe urządzenia ochronne – wymagania ogólne i badania.
- IEC 61496-2:1997 Bezpieczeństwo maszyn – elektroczułe urządzenia ochronne – wymagania szczegółowe dotyczące wyposażenia wykorzystującego optoelektroniczne urządzenia ochronne (AOPDs).

Oświadcza ponadto, że powyższe komponenty nie mogą być uruchomione jeśli instalacja, na której są montowane nie jest zgodna z dyrektywą 98/37/CE.

Fontanelle — Faustino Lucchetta
30/09/2004 — Stanowisko: Członek Zarządu

Podpis:

TABLE OF CONTENTS

1. TECHNICAL DATA
2. INSTALLATION
2.1 Preliminary checks
2.2 Photocell connections
2.3 Photocell alignment
2.4 Photocell synchronisation
3. RECOMMENDATIONS AND WARNINGS RELATED TO SAFETY
4. TESTS
5. MAINTENANCE
6. DISPOSAL
7. MANUFACTURER'S DECLARATION OF CE CONFORMITY

WARNING

MANUAL DESTINED TO PROFESSIONAL FITTERS ONLY.

Under law 46/90, installation may only be performed by professional fitters.

1. TECHNICAL DATA

VISIO – Infrared photo-device		
MAX. RANGE REDUCED IN THE PRESENCE OF FOG, RAIN, ETC.)	m	20
POWER SUPPLY	V a.c. 50 Hz	12 / 24
	V d.c.	12 / 24
ABSORBENCY	mA	35 receiver
		25 transmitter
MAX. CAPACITY OF CONTACTS (RECEIVER)	A	1
	V	24
OPERATING TEMPERATURE	°C	From – 20 °C to + 70 °C
DEGREE OF PROTECTION	IP	54
DIMENSIONS	mm	77 x 40 x 26 (H)
SYNCHRONISATION		Yes
RED LED IN RECEIVER		Lit when photocell is not aligned or when beam is interrupted

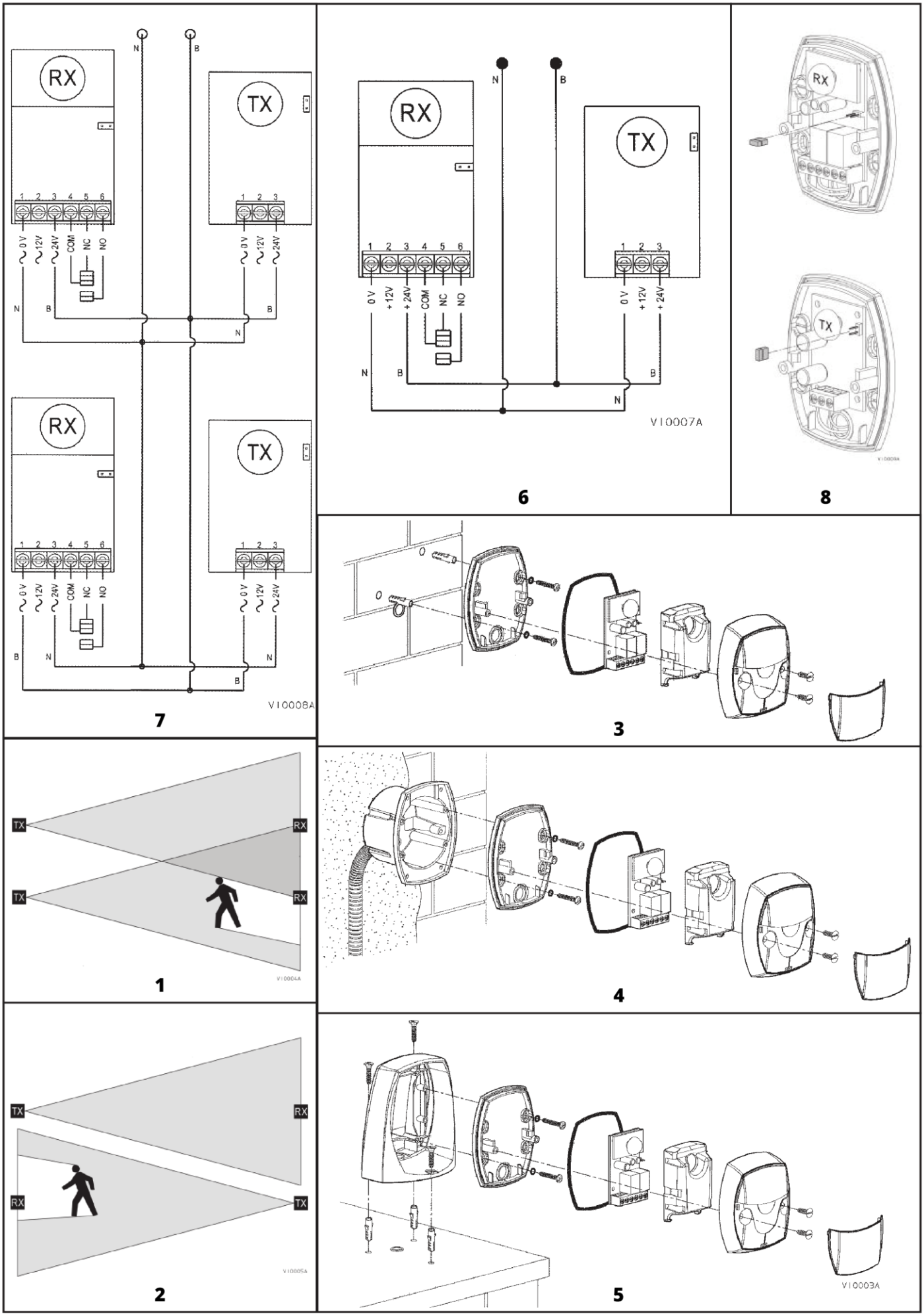
RX
TX
N
B
1 2 3 4 5 6
0 V
12V
24V
COM
NC
NO
+12V
+24V
V10008A
V10007A
V10004A
V10005A
V10003A
7
6
8
3
4
1
2
5

EN

2. INSTALLATION

2.1 Preliminary checks

Before installation, the following preliminary checks should be performed on the installation area:

a) The infrared bean between the transmitter and receiver must be direct; it is forbidden to place reflective screens or other devices between them.

b) The two elements that compose the photocell (TX and RX) must be positioned observing a height of between 40 and 60 cm from the ground, to the side of the area to be protected.

c) The beam emitted by the transmitter has the shape of a cone. If pairs of photocells are positioned near to one another, the fitter must crossover the transmitter and receiver positions (pic. 1) or alternatively perform synchronisation (see the Photocell synchronisation Chap. 2.4).

VISIO photocells use an infrared signal with an operating distance of 20m and make it possible to detect the presence of obstacles on the optic axis between the transmitter and receiver.

The photocell can be mounted built-in (with AREC box), externally to a vertical surface or bracket-mounted using AREF support brackets.

External mounting (pic. 3)
Built-in mounting (pic. 4)
Bracket-mounted (pic. 5)

2.2 Photocell connections

The cables used for installation must comply with IEC regulation 60335.

Type	**Type of cable**
Receiver	4 x 1 mm ² cable
Transmitter	2 x 1 mm ² cable

N and B are used to indicate the two power supply cables.

CAUTION: Pictures 6 and 7 show the connections for 24 Volt power supply; for a 12 Volt power supply connect the power supply cable to receiver and transmitter terminals 1 and 2.

Description of photocell terminals (TX and RX) – pic. 6.

Transmitter	
Terminal	**Description**
1	0 V / a.c. d.c. – (negative)
2	12 V / a.c. d.c. + (positive)
3	24 V / a.c. d.c. + (positive)

Receiver	
Terminal	**Description**
1	0 V / a.c. d.c. – (negative)
2	12 V / a.c. d.c. + (positive)
3	24 V / a.c. d.c. + (positive)
4 – 5	NC (normally closed)
4 – 6	NO (normally open)

Perform electric connections in line with the indications given in the manuals of LIFE control devices.

CAUTION:
There must be no yellow-green wires.
Do not pre-seal the wires that are to be fixed to the terminals with screws, if necessary, only seal the tip of bare wires.
External connection wires must not be of the flat twin tinsel cord type.
Only connect the photocells to the control unit once they have been correctly positioned on their supports.

2.3 Photocell alignment

Once photocell devices have been connected and powered, ensure that they are properly aligned.
Check their height and direction; once alignment has been completed, the red led on the receiver will switch off.

Incorrect alignment – Red led on receiver on
Correct alignment – Red led on receiver off

2.4 Photocell synchronisation

CAUTION: The system only works with an alternating current power supply, as it uses 50 Hz voltage frequency.

If two pairs of photocells are positioned nearby, the ray of the transmitter of the first pair might interfere with the receiver of the second, and therefore may not guarantee adequate safety (see pic. 1).
A synchronisation system may be used to overcome this drawback.
In order to use synchronisation it is necessary:
- To insert the jumper on the pair of pins on the cards (transmitter and receiver) of the photocells (fig. 8), this operation must be conducted on both pairs of photocell.
- Perform cable connection as described in pic. 7.

N and B have been used to indicate the two power supply cables.
The diagram refers to a 24 Vac power supply. For 12 Vac operation use terminals 1 and 2 rather than 1 and 3.
If the intervention includes 3 pairs of photocell, the third pair must be connected in the same way as the farthest pair.

3. RECOMMENDATIONS AND WARNINGS RELATED TO SAFETY

- Fitters must always observe law 46/90, directives 98/37/EC, 73/23/EEC, 89/336/EEC and subsequent amendments and must make constant reference to harmonised regulations EN 12453 and EN 12445.
- The warnings contained in this manual must always be observed during photocell installation, connection, adjustment and testing phases. The Manufacturer declines all responsibility for damage or injuries caused by non-compliance with the safety instructions provided herein.

4. TESTS

The operator must be tested by a competent person directed and supervised by a professional fitter. Under EN standards 12445 and 12453, the following checks must be conducted on each photocell device installed:

a) Check that there is no interference with other devices.

b) Switch off the power supply to the photocells from the control unit and check the ALARM status.

c) Switch the power supply on to the receiver only and check the ALARM status.

d) Switch on the power supply to the transmitter and check the ACTIVE status.

e) Pass a cylindrical tube with a diameter of 5cm and a length of 30 cm through the optic axis that connects the two photocells. Perform the check first close to the transmitter, then close to the receiver and lastly half-way between the two.

CAUTION: Once the automation has been tested, the parameters set must not be altered. If further adjustments (e.g. alterations to the voltage value) are made, all the checks required for testing and compliance with EN standard 12445 must be repeated.

5. MAINTENANCE

The photocells do not require any particular treatment, however routine maintenance must be conducted at least once every six months, in which the User must:

- Disconnect the operator's power supply before performing cleaning or maintenance operations.
- Clean the outer casing and the lenses and repeat the tests as described in the 4. TESTS chapter.
- Frequently inspect the installation in order to verify that there are no signs of wear or damage.

6. DISPOSAL

- Photocells are manufactured using a variety of materials, which implies different disposal procedures. Refer to the regulations in force in the country in which the device is installed.
- Contact qualified persons for disposal.

7. MANUFACTURER'S DECLARATION OF CE CONFORMITY

Declaration of conformity

In compliance with Directive 98/37/EC, Appendix II, part B (Manufacturer's declaration of EC conformity)

LIFE home integration
Via Sandro Pertini 3/5
31014 COLLE UMBERTO (TV) Italy

Declares that the following product:
External and built-in photocell VISIO complies with the essential requisites set out in the following directives:

- Machinery Directive 98/37/EC (ex 89/392/ EEC) and subsequent amendments.
- Low Voltage Directive 73/23/EEC and subsequent amendments.
- Electromagnetic compatibility 89/336/ EEC and subsequent amendments.

And is conform to the following standards:

- EN 12445:2000 Industrial, commercial and garage doors and gates – Safety in the use of motorised doors – Trial methods.
- EN 12453:2000 Industrial, commercial and garage doors and gates – Safety in the use of motorised doors – Requisites.
- EN 954-1:1998 Parts of the control system linked to safety.
- EN 61496-1:1998 Machinery safety – Electro-sensitive protection appliances– general indications and trials.
- IEC 61496-2:1997 Machinery safety – Electro-sensitive protection equipment – Particular requisites for equipment with optic-electronic protection devices (AOPDs).

The Manufacturer also declares that it is not permitted for the abovementioned components to be used until such time as the system in which they are incorporated is declared conform to directive 98/37/EC.

Fontanelle
30/09/2004

Faustino Lucchetta
Position: Managing Director

Signature:

INHALTSVERZEICHNIS

1. TECHNISCHE DATEN
2. INSTALLATION
2.1 Anfangsüberprüfungen
2.2 Anschliessen der Lichtschranken
2.3 Ausrichten der Lichtschranken
2.4 Synchronisierung der Lichtschranken
3. SICHERHEITSVORSCHRIFTEN UND - HINWEISE
4. TESTS
5. WARTUNG
6. ENTSORGUNG
7. EU-KONFORMITÄTSERKLÄRUNG DES HERSTELLERS

WARNUNG

HANDBUCH NUR FÜR DEN FACHINSTALLATEUR

Die Installation darf nur von einem laut Gesetz 46/90 qualifizierten Fachinstallateur durchgeführt werden.

1. TECHNISCHE DATEN

VISIO – Infrarot-Lichtschrankenvorrichtung		
MAX. REICHWEITE (EINGESCHRÄNKT BEI NEBEL, REGEN)	m	20
STROMVERSORGUNG	V a.c. 50 Hz	12 / 24
	V d.c.	12 / 24
STROMAUFNAHME	mA	35 Empfänger
		25 Sender
MAX. KONTAKTBELASTUNG (EMPFÄNGER)	A	1
	V	24
BETRIEBSTEMPERATUR	°C	von – 20 °C bis + 70 °C
SCHUTZGRAD	IP	54
MASSE	mm	77 x 40 x 26 (H)
SYNCHRONISIERUNG		Ja
ROTE LED-ANZEIGE IM EMPFÄNGER		Zugang bei nicht ausgerichteter Lichtschranke oder unterbrochenem Infrarotstrah

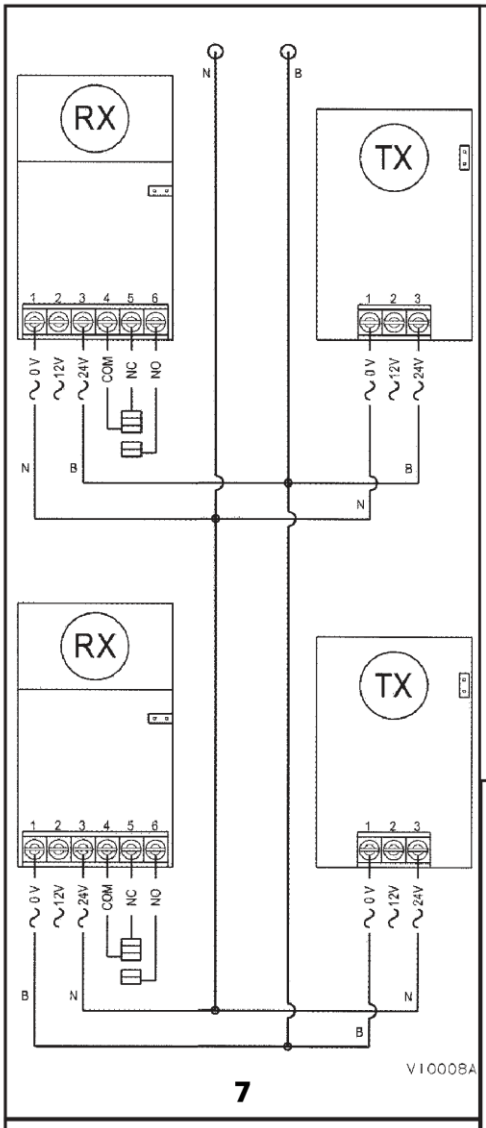
RX
TX
N
B
1 2 3 4 5 6
0 V
12V
24V
COM
NC
NO
1 2 3
V10008A

7

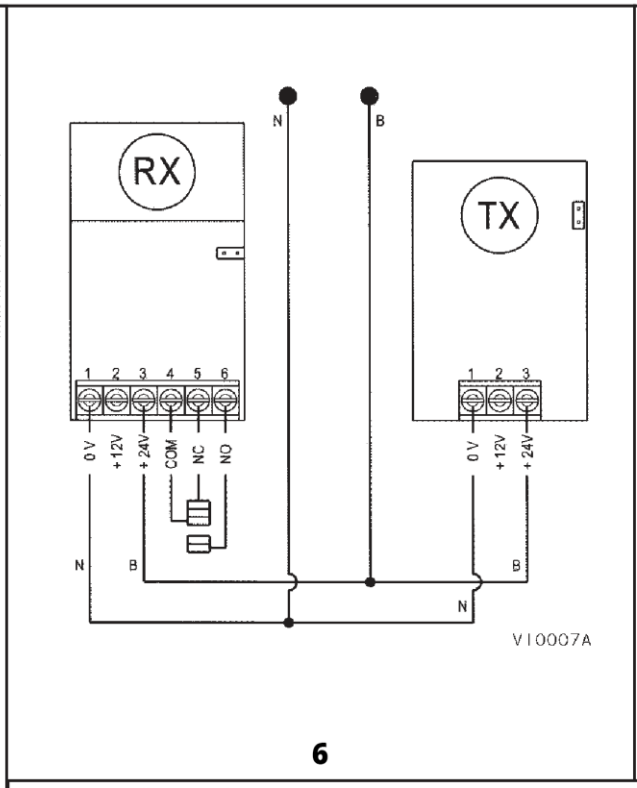
RX
TX
N
B
1 2 3 4 5 6
0 V
+12V
+24V
COM
NC
NO
1 2 3
V10007A

6

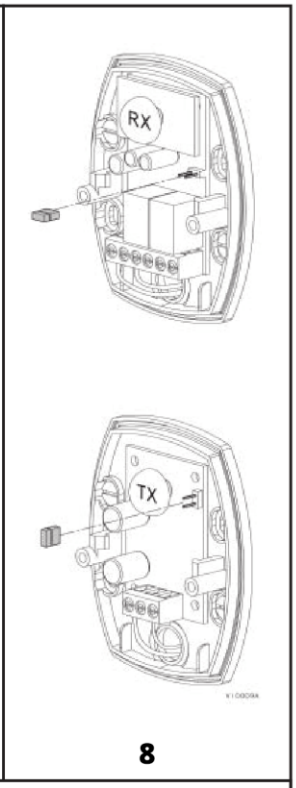
RX
TX

8

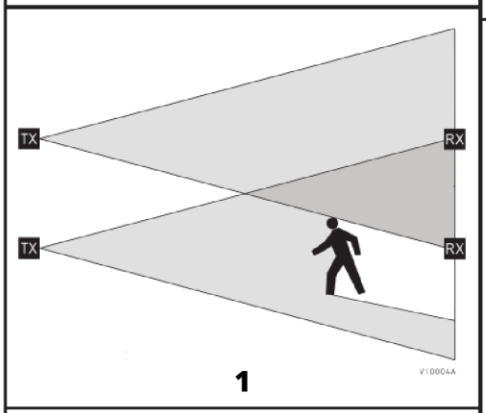
TX
RX
TX
RX
V10004A

1

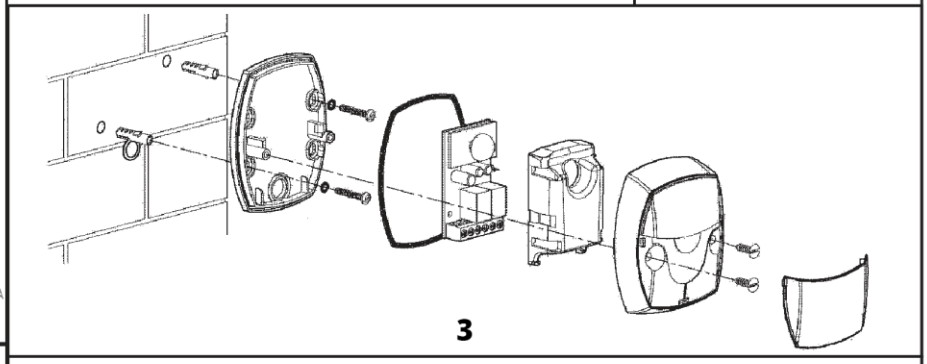

3

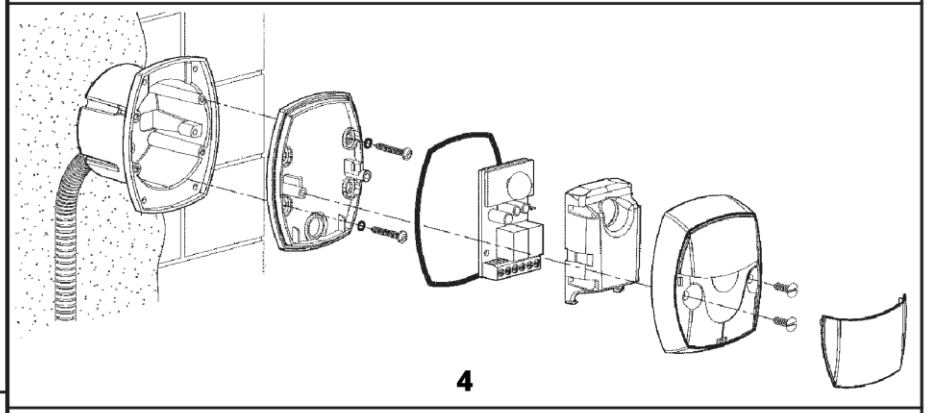

4

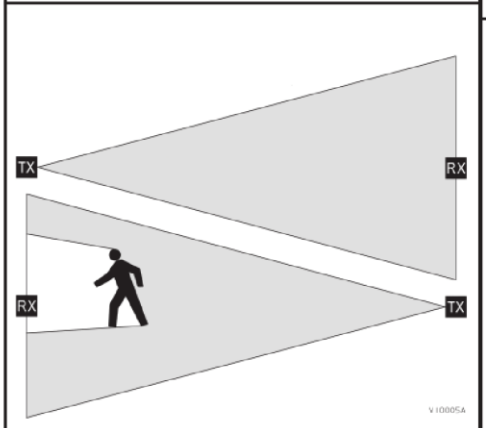
TX
RX
RX
TX
V10005A

2

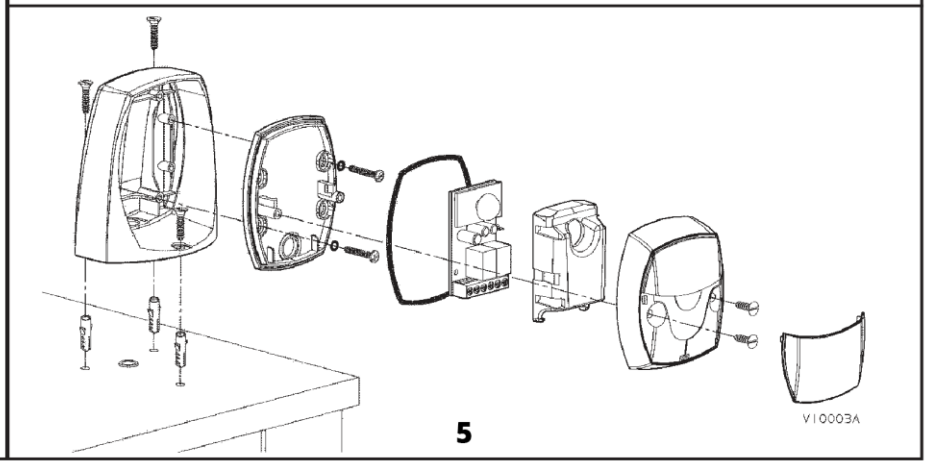
V10003A

5

2. INSTALLATION

2.1 Anfangsüberprüfungen

Bevor mit der Installation begonnen wird, sind am Installationsbereich folgende Überprüfungen durchzuführen:

a) Der Infrarotstrahl zwischen Sender und Empfänger muss direkt übertragen werden. Es ist verboten, reflektierende Flächen oder andere Vorrichtungen in diesen Bereich einzufügen.

b) Die zwei Bestandteile der Lichtschranke (Sender und Empfänger) sind auf einer Höhe zwischen 40 und 60 cm über der Erde, an der Seite des zu überwachenden Bereichs zu montieren.

c) Der vom Sender abgegebene Strahl hat die Form eines Kegels. Bei nah aneinanderliegenden Lichtschrankenpaaren sind die Positionen zwischen Sender und Empfänger (Fig. 1) zu kreuzen oder eine Synchronisierung durchzuführen (siehe Kap. 2.4 Synchronisierung der Lichtschranken).

Die VISIO-Lichtschranke verwendet ein Infrarotsignal mit einer Reichweite von 20 m und ermöglicht die Erkennung von Hindernissen, die sich auf der optischen Achse zwischen Sender und Empfänger befinden.

Die Lichtschranke kann mit einer unter Putzmontage (mit AREC-Gehäuse) oder außen auf einer senkrechten Fläche oder freistehend mit Hilfe des AREF-Halters befestigt werden.

Auf Putzmontage (Fig. 3)
Unter Putzmontage (Fig. 4)
Freistehende Montage (Fig. 5)

2.2 Anschliessen der Lichtschranken

Die für die Installation verwendeten Kabel müssen der IEC-Norm 60335 entsprechen.

Typ	**Kabelart**
Empfänger	Kabel 4 x 1 mm ²
Sender	Kabel 2 x 1 mm ²

Die zwei Stromkabel werden mit N und B bezeichnet.

ACHTUNG: In Figur 6 und 7 sind die Anschlüsse bei einer 24-V-Stromversorgung dargestellt. Bei einer 12-V-Stromversorgung sind das Stromkabel mit den Klemmen 1 und 2 des Empfängers und Senders zu verbinden.

Beschreibung der Lichtschrankenklemmen (TX und RX) – Fig. 6.

Sender	
Klemme	**Beschreibung**
1	0 V / a.c. d.c. – (negativ)
2	12 V / a.c. d.c. + (positiv)
3	24 V / a.c. d.c. + (positiv)

Empfänger	
Klemme	**Beschreibung**
1	0 V / a.c. d.c. – (negativ)
2	12 V / a.c. d.c. + (positiv)
3	24 V / a.c. d.c. + (positiv)
4 – 5	NC (normal geschlossen)
4 – 6	NO (normal geöffnet)

Die elektrischen Anschlüsse sind den in den Handbüchern der LIFE-Kontrollvorrichtungen enthaltenen Angaben entsprechend herzustellen.

ACHTUNG:
Es darf kein grün-gelber Leiter vorhanden sein.
Die Kabel dürfen nicht gelötet werden, sondern sind mit Schrauben an den Klemmen zu befestigen.
Nur die Spitze der entisolierten Leiter darf gelötet werden. Sämtliche Kabel für die externen Anschlüsse dürfen nicht mit Litzenkabeln ausgeführt werden.
Die Lichtschranken sind erst an die Steuerung anzuschließen, wenn sie korrekt im Halter positioniert wurden.

2.3 Ausrichten der Lichtschranken

Wenn die Lichtschrankenvorrichtungen angeschlossen und mit der Stromleitung verbunden wurden, ist ihre Ausrichtung zu überprüfen.
Überprüfen Sie die Höhe und Richtung. Wenn die Ausrichtung durchgeführt wurde, erlischt die rote LED-Anzeige auf dem Empfänger.

Nicht korrekte Ausrichtung – Rote LED-Anzeige des Empfängers leuchtet
Korrekte Ausrichtung – Rote LED-Anzeige des Empfängers ist aus

2.4 Synchronisierung der Lichtschranken

ACHTUNG: Das System funktioniert nur mit Wechselstrom, da es eine Spannungsfrequenz von 50 Hz verwendet.

Im Falle von zwei, nah aneinanderliegenden Lichtschrankenpaaren besteht die Möglichkeit, dass sich der Sendestrahl des ersten Paares mit dem Empfängerstrahl des zweiten Paares überschneidet. Daher ist die entsprechende Sicherheit nicht gewährleistet (siehe Fig. 1).
Um dieses Problem zu beheben, kann das System zur Synchronisierung der Lichtschranken angewendet werden.
Zur Anwendung der Synchronisierung ist es erforderlich:
- Den Jumper auf dem auf den Platinen (Sender und Empfänger) der Lichtschranken vorhandenen Pin-Paar einzufügen (Fig. 8). Dieser Arbeitsschritt ist für beide Lichtschrankenpaare auszuführen.
- Die Kabel gemäss Fig. 7 anzuschließen.

Die zwei Stromkabel werden mit N und B bezeichnet.
Der Schaltplan bezieht sich auf eine 24-V- Stromversorgung. Bei einer 12-V-Stromversorgung sind die Klemmen 1 und 2 anstelle der Klemmen 1 und 3 zu verwenden.
Wenn die Installation 3 Lichtschrankenpaare vorsieht, ist das dritte Paar als das entfernteste Paar anzuschließen.

3. SICHERHEITSVORSCHRIFTEN UND - HINWEISE

- Der Installateur hat die einzelnen Arbeitsschritte unter Beachtung der folgenden Gesetze auszuführen: Gesetz 46/90, Richtlinien 98/37/EG, 73/ 23/EWG, 89/336/EWG und nachfolgende Änderungen. Weiters sind stets die harmonisierten Normen EN 12453 und EN 12445 zu beachten.
- Die in diesem Handbuch angeführten Hinweise sind bei Installation, Anschluss, Einstellungen und Probelauf der Lichtschranke ständig zu beachten. Der Hersteller haftet nicht für Schäden oder Verletzungen, die durch die Nichtbeachtung der in diesem Handbuch enthaltenen Sicherheitsvorschriften verursacht werden.

4. TESTS

Der Probelauf des Antriebs muss von einer SACHKUNDIGEN PERSON durchgeführt werden, die von einem FACHINSTALLATEUR angewiesen und kontrolliert wird. Für jede installierte Lichtschrankenvorrichtung sind gemäss der Richtlinien EN 12445 und EN 12453 folgende Überprüfungen durchzuführen:

a) Überprüfen Sie, dass keine Interferenzen mit anderen Vorrichtungen bestehen.

b) Unterbrechen Sie die Stromversorgung der Lichtschranken mittels Steuerung und überprüfen Sie den ALARMZUSTAND.

c) Speisen Sie nur den Empfänger und überprüfen Sie den ALARMZUSTAND.

d) Speisen Sie auch den Sender und überprüfen Sie den BETRIEBSZUSTAND.

e) Führen Sie einen zylinderförmiger Schlauch von 5 cm Umfang und einer Länge von 30 cm durch die optische Achse, die die zwei Lichtschranken verbindet. Führen Sie den Test zuerst in der Nähe des Senders, dann am Empfänger und zuletzt in der Mitte von Sender und Empfänger durch.

ACHTUNG: Wenn der Antrieb den Probelauf bestanden hat, dürfen die eingespeicherten Parameter nicht mehr verändert werden. Im Falle von Einstellungsänderungen (z. B. Änderung des Spannungswerts) sind alle beim Probelauf und von der Richtlinie EN 12445 vorgesehenen Tests erneut durchzuführen.

5. WARTUNG

Die Lichtschranken erfordern keine besondere Wartung, jedoch ist mind. alle 6 Monate eine regelmäßige Wartung notwendig, bei der folgende Arbeitsschritte auszuführen sind:

- Unterbrechen Sie vor jeder Wartung oder Reinigung die Stromversorgung des Antriebs.
- Reinigen Sie das Außengehäuse und die Linsen und führen Sie erneut den Probelauf durch wie in Kap. 4. TESTS angegeben ist.
- Überprüfen Sie die Installation regelmäßig und vergewissern Sie sich, dass keine Anzeichen von Abnutzung und Beschädigung vorhanden sind.

6. ENTSORGUNG

- Die Lichtschranke wurde aus verschiedenen Materialien hergestellt und erfordert daher unterschiedliche Entsorgung. Dabei sind die geltenden Bestimmungen des Landes, in dem die Lichtschranke installiert wird, zu beachten.
- Überlassen Sie die Entsorgung des Antriebs qualifiziertem Personal.

7. EU-KONFORMITÄTSERKLÄRUNG DES HERSTELLERS

Konformitätserklärung

Laut Richtlinie 98/37/EG, Anhang II, Teil B (EU-Konformitätserklaerung des Herstellers)

LIFE home integration
Via Sandro Pertini 3/5
31014 COLLE UMBERTO (TV) Italien

Erklärt, dass das folgende Produkt:
Lichtschranke für die auf und unter Putzmontage VISIO mit den grundlegenden Anforderungen der folgenden Richtlinien übereinstimmt:

- Maschinenrichtlinie 98/37/EG (ehemalige Richtlinie 89/392/EWG) und Änderungsrichtlinien.
- Niederspannungsrichtlinie 73/23/EWG und Änderungsrichtlinien.
- Elektromagnetische Verträglichkeitsrichtlinie 89/336/EWG und Änderungsrichtlinien.

Das Produkt entspricht den Bestimmungen der folgenden Richtlinien:

- EN 12445:2000 Türen und Tore für den industriellen, gewerblichen Bereich und für Garagen - Nutzungssicherheit kraftbetätigter Tore – Prüfverfahren.
- EN 12453:2000 Türen und Tore für den industriellen, gewerblichen Bereich und für Garagen - Nutzungssicherheit kraftbetätigter Tore – Anforderungen.
- EN 954-1:1998 Sicherheitsbezogene Teile von Steuerungen.
- EN 61496-1:1998 Sicherheit von Maschinen – Berührungslos wirkende Schutzeinrichtungen – Allgemeine Anforderungen und Prüfungen.
- IEC 61496-2:1997 Sicherheit von Maschinen - Berührungslos wirkende Schutzeinrichtungen – Besondere Anforderungen an Geräte mit optoelektronischen Schutzeinrichtungen (AOPDs).

Es wird außerdem erklärt, dass die Inbetriebsetzung einer der oben genannten Bestandteile der Anlage erst bei deren Konformitätserklärung mit der Richtlinie 98/37/EG gestattet ist.

Fontanelle
30/09/2004

Faustino Lucchetta
Bezeichnung: Verwaltungsbeauftragter

Unterschrift:

OBSAH

1. TECHNICKÉ ÚDAJE
2. INSTALACE
2.1 Předběžné kontroly
2.2 Připojení fotobuněk
2.3 Nastavení fotobuněk v řadě
2.4 Synchronizace fotobuněk
3. BEZPEČNOSTNÍ POKYNY A VAROVÁNÍ
4. TESTY
5. ÚDRŽBA
6. VYŘAZENÍ Z PROVOZU
7. PROHLÁŠENÍ O SHODĚ VÝROBCE

VAROVÁNÍ

NÁVOD JE URČEN POUZE PRO AUTORIZOVANÉHO MONTÉRA.

Montáž může provést pouze autorizovaný montér v souladu se zákonem 46/90.

1. TECHNICKÉ ÚDAJE

VISIO – Infračervená fotobuňka		
MAX. DOSAH (OMEZENÝ V PŘÍPADĚ MLHY, DEŠTĚ)	m	20
NAPÁJENÍ	V a.c. 50 Hz	12 / 24
	V d.c.	12 / 24
ABSORPCE	mA	35 přijímač
		25 vysílač
MAXIMÁLNÍ ZATÍŽENÍ KONTAKTŮ (PŘIJÍMAČ)	A	1
	V	24
PROVOZNÍ TEPLOTA	°C	Od – 20 °C do + 70 °C
STUPEN KRYTÍ	IP	54
ROZMĚRY	mm	77 x 40 x 26 (H)
SYNCHRONIZACE		Ano
LED ČERVENÁ DIODA NA PŘIJÍMAČI		Rozsvítí se v případě špatného vyrovnání fotobuňky nebo přerušení paprsku

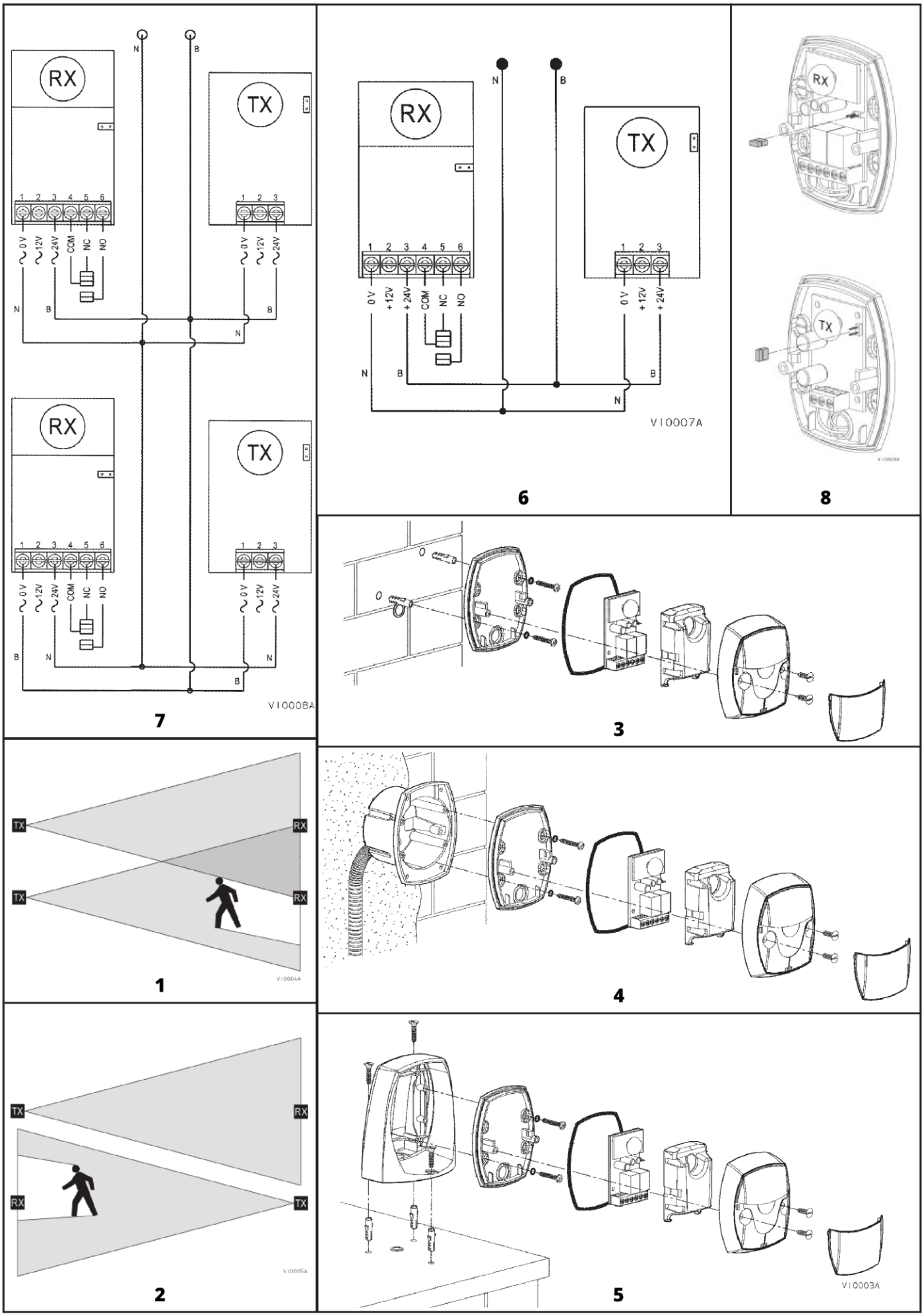
RX
TX
N
B
1 2 3 4 5 6
0 V
12V
24V
COM
NC
NO
+12V
+24V
VI0008A
7
VI0007A
6
8
3
4
5
VI0003A
TX
RX
VI0004A
1
VI0005A
2

2. INSTALACE

2.1 Předběžné kontroly

Před zahájením montáže proveďte na místě montáže následující předběžné kontroly:

a) Svazek infračervených paprsků musí být mezi vysílačem a přijímačem přímý; je zakázána montáž reflexních stínítek nebo jiných zařízení.

b) Dva prvky, které tvoří fotobuňku (TX a RX), musí být umístěny podle doporučení ve výšce mezi 40 a 60 cm nad zemí, na straně chráněného prostoru.

c) Paprsek vysílaný vysílačem má tvar kužele. V případě jednoho páru fotobuněk namontovaných blízko sebe je třeba zkřížit polohu mezi vysílači a přijímači (obr. 1) nebo použít synchronizaci (viz kap. 2.4 Synchronizace fotobuněk).

Fotobuňka VISIO využívá infračervený signál s pracovním dosahem 20 m a umožňuje detekci překážek nacházejících se v optické ose mezi vysílačem a přijímačem.

Fotobuňku lze zabudovat (v krytu AREC), na vnější straně svislého povrchu nebo jednostranně na držáku AREF.

Vnější montáž (obr. 3)
Montáž v krytu (obr. 4)
Montáž na držák (obr. 5)

2.2 Připojení fotobuněk

Kabely použité pro montáž musí vyhovovat normě IEC 60335.

Typ	**Typ kabelu**
Přijímač	Kabel 4 x 1 mm ²
Vysílač	Kabel 2 x 1 mm ²

Symboly N a B označují dva napájecí kabely.

POZOR: Na obrázcích 6 a 7 je znázorněno připojení pro napájení 24 V. V případě napájení 12 V připojte napájecí kabel na svorky 1 a 2 přijímače a vysílače.

Popis svorek fotobuňky (TX a RX) – obr. 6.

Vysílač	
Svorka	**Popis**
1	0 V / a.c. d.c. – (záporná)
2	12 V / a.c. d.c. + (kladná)
3	24 V / a.c. d.c. + (kladná)

Přijímač	
Svorka	**Popis**
1	0 V / a.c. d.c. – (záporná)
2	12 V / a.c. d.c. + (kladná)
3	24 V / a.c. d.c. + (kladná)
4 – 5	NC (normálně zavřená)
4 – 6	NO (normálně otevřená)

Elektrické připojení proveďte podle pokynů uvedených v návodu k obsluze řídicích zařízení LIFE.

POZOR:
Žádný z vodičů nesmí být žlutý a černý.
Kabely nesmí být pájeny, ale připevněny ke svorkám pomocí šroubů. Připájet můžete pouze konce odizolovaných vodičů.
Pro externí připojení nepoužívejte ploché pozlacené kabely (flat twin tinsel cord).
Fotobuňky připojte k řídicí jednotce teprve po jejich správném nastavení na vhodných podpěrách.

2.3 Nastavení fotobuněk v řadě

Po připojení a zapnutí napájení fotobuněk zkontrolujte jejich umístění v řadě.
Zkontrolujte výšku a směr. Po nastavení fotobuněk v řadě musí na přijímači zhasnout červená LED kontrolka.

Nesprávné nastavení – červená LED kontrolka svítí na přijímači
Správné nastavení – červená LED kontrolka nesvítí na přijímači

2.4 Synchronizace fotobuněk

POZOR: Systém funguje pouze při napájení AC (střídavý proud), protože využívá napěťovou frekvenci (50 Hz).

V případě dvou blízko sebe namontovaných párů fotobuněk může paprsek vysílače prvního páru rušit přijímač druhého páru, a proto nemusí zaručit dostatečnou bezpečnost (viz obr. 1).
Pro zabránění tomuto nedostatku můžete použít synchronizační systém.
Chcete-li použít synchronizaci, postupujte následovně:
- Připevněte propojku na pár “pin” na kartách (vysílače a přijímače) fotobuněk (obr. 8), postup proveďte na obou párech fotobuněk.
- Připojte vodiče, jak je znázorněno na obr. 7.

Symboly N a B označují dva napájecí kabely.
Schéma obsahuje napájení 24 Vac; pro napájení 12 Vac použijte svorky 1 a 2 místo svorek 1 a 3.
Pokud montáž předpokládá 3 páry fotobuněk, třetí pár připojte jako nejvzdálenější.

3. BEZPEČNOSTNÍ POKYNY A VAROVÁNÍ

- Montér je povinen dodržovat následující předpisy: zákon 46/90, směrnice 98/37/CE, 73/23/CEE, 89/336/CEE s pozdějšími změnami. Kromě toho se musí řídit harmonizovanými normami EN 12453 a EN 12445.
- Při montáži vždy dodržujte varování uvedená v návodu na připojení, seřízení a testování fotobuňky. Výrobce neodpovídá za škody a úrazy způsobené nedodržováním bezpečnostních doporučení uvedených v návodu.

4. TESTY

Automatizaci může otestovat OSOBA S PŘÍSLUŠNOU KVALIFIKACÍ pod dohledem PROFESIONÁLNÍHO MONTÉRA. Pro každé zařízení s fotobuňkou proveďte následující kontroly v souladu s normami EN 12445 a EN 12453:

a) Zkontrolujte, zda nedochází k rušení jiných zařízení.

b) Odpojte napájení fotobuněk od řídicí jednotky a zkontrolujte, zda nastane ALARMOVÝ STAV.

c) Připojte napájení pouze k přijímači a zkontrolujte, zda nastane ALARMOVÝ STAV.

d) Připojte napájení také k vysílači a zkontrolujte, zda nastane AKTIVNÍ STAV.

e) Protáhněte válcový kabel o průměru 5 cm a délce 30 cm optickou osou spojující dvě fotobuňky. Tento test proveďte nejprve v blízkosti vysílače, pak v blízkosti přijímače, a nakonec v polovině vzdálenosti mezi nimi.

POZOR: jakmile jste otestovali automatizaci, NEMĚŇTE již nastavené parametry. Pokud se změní jakákoli nastavení (např. změna hodnoty napětí), znovu proveďte všechny kontroly stanovené testem a normou EN 12445.

5. ÚDRŽBA

Fotobuňky nevyžadují zvláštní údržbu, ale je nutné provádět programovou údržbu každých 6 měsíců:

- Před zahájením prací spojených s údržbou a čištěním odpojte napájení automatizace.
- Vyčistěte vnější kryt a čočky a otestujte zařízení podle popisu v kapitole 4. TESTY.
- Často kontrolujte instalaci, zda nemá eventuální známky opotřebení a poškození.

6. VYŘAZENÍ Z PROVOZU

- Fotobuňka se vyrábí z různých materiálů, které vyžadují různý způsob postupů při vyřazení z provozu. Přečtěte si předpisy platné v zemi určení zařízení.
- Vyřazení z provozu může provádět personál s odpovídající kvalifikací.

7. PROHLÁŠENÍ O SHODĚ VÝROBCE

Prohlášení o shodě

CE

V souladu se směrnicí 98/37/CE, Příloha II, část B (CE prohlášení o shodě výrobce)

LIFE home integration
Via Sandro Pertini 3/5
31014 COLLE UMBERTO (TV) Itálie

Prohlašuje, že následující výrobek:
Externí vestavěná fotobuňka VISIO splňuje základní požadavky následujících směrnic:

- Strojní zařízení 98/37/CE (ex 89/392/CEE) s pozdějšími změnami.
- Nízkonapěťová zařízení 73/23/CEE s pozdějšími změnami.
- Elektromagnetická kompatibilita 89/336/CEE s pozdějšími změnami.

Kromě toho splňuje požadavky následujících norem:

- EN 12445:2000 Průmyslové, komerční a garážové dveře a vrata – Bezpečnost při používání motoricky ovládaných vrat – Zkušební metody.
- EN 12453:2000 Průmyslové, komerční a garážové dveře a vrata – Bezpečnost při používání motoricky ovládaných vrat – Požadavky.
- EN 954-1:1998 Systémové součásti řízení související s bezpečností.
- EN 61496-1:1998 Bezpečnost strojních zařízení – Elektrocitlivá ochranná zařízení – Obecné požadavky a zkoušky.
- IEC 61496-2:1997 Bezpečnost strojních zařízení – Elektrocitlivá ochranná zařízení – Zvláštní požadavky na zařízení s opticko- elektronickými ochrannými zařízeními (AOPDs).

Kromě toho prohlašuje, že výše uvedené komponenty nesmí být uvedeny do provozu, pokud zařízení, na které jsou montovány, nevyhovuje směrnici 98/37/CE.

Fontanelle — Faustino Lucchetta
30/09/2004 — Pozice: Člen představenstva

Podpis:

OBSAH

1. TECHNICKÉ ÚDAJE
2. INŠTALÁCIA
2.1 Úvodné kontroly
2.2 Pripojenie fotobuniek
2.3 Zarovnanie fotobuniek
2.4 Synchronizácia fotobuniek
3. BEZPEČNOSTNÉ ODPORÚČANIA A UPOZORNENIA
4. TESTY
5. ÚDRŽBA
6. VYRADENIE Z PREVÁDZKY
7. VYHLÁSENIE VÝROBCU O ZHODE

VÝSTRAHA

TENTO NÁVOD JE URČENÝ LEN PRE AUTORIZOVANÉHO MONTÉRA.

Montáž možné vykonať iba autorizovaný montér podľa normy 46/90.

1. TECHNICKÉ ÚDAJE

VISIO – Infračervená fotobunka		
DOSAH MAX. (OBMEDZENÉ V HMLE, DAŽDI)	m	20
NAPÁJANIE	V a.c. 50 Hz	12 / 24
	V d.c.	12 / 24
ABSORPCIA	mA	35 prijímač
		25 vysielač
MAXIMÁLNE ZAŤAŽENIE KONTAKTOV (PRIJÍMAČ)	A	1
	V	24
PREVÁDZKOVÁ TEPLOTA	°C	- 20 °C až + 70 °C
STUPEŇ OCHRANY	IP	54
ROZMERY	mm	77 x 40 x 26 (H)
SYNCHRONIZÁCIA		Áno
ČERVENÁ LED V PRIJÍMAČI		Svieti pri nesprávnom nastavení fotobuniek resp prerušeniu lúča

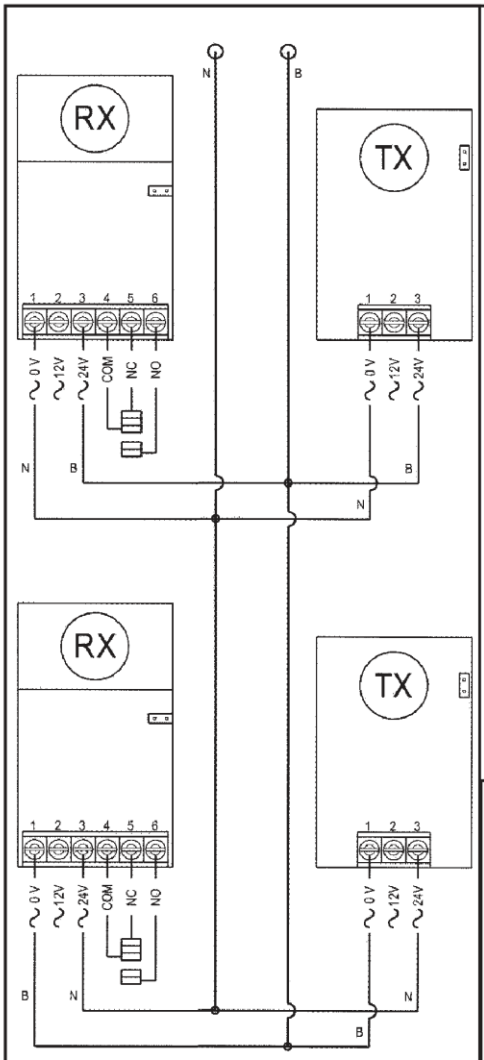
RX
TX
N
B
1 2 3 4 5 6
0 V
12V
24V
COM
NC
NO
1 2 3
V10008A

7

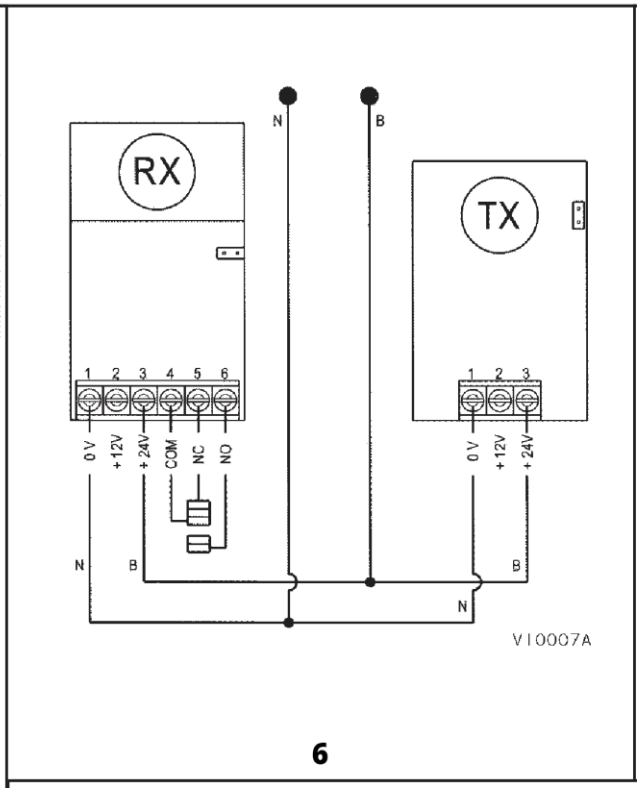
RX
TX
N
B
1 2 3 4 5 6
0 V
+12V
+24V
COM
NC
NO
1 2 3
V10007A

6

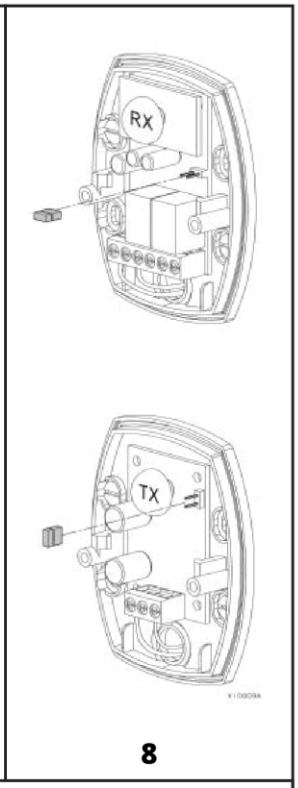
RX
TX

8

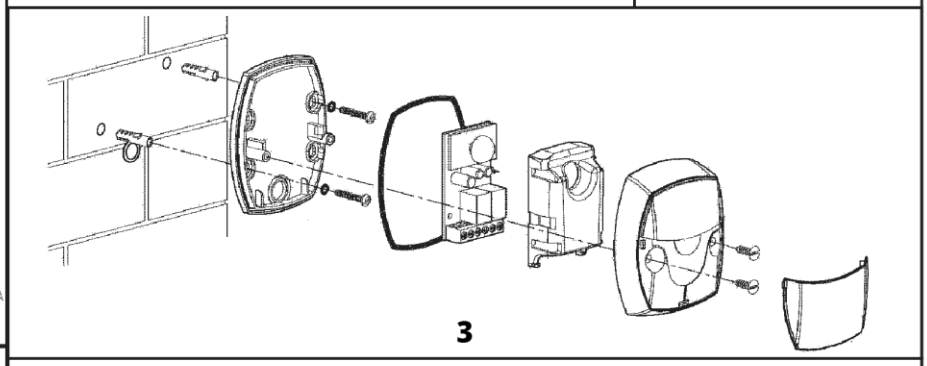

3

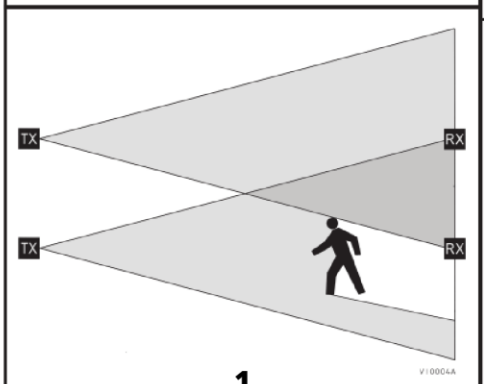
TX
RX
TX
RX
V10004A

1

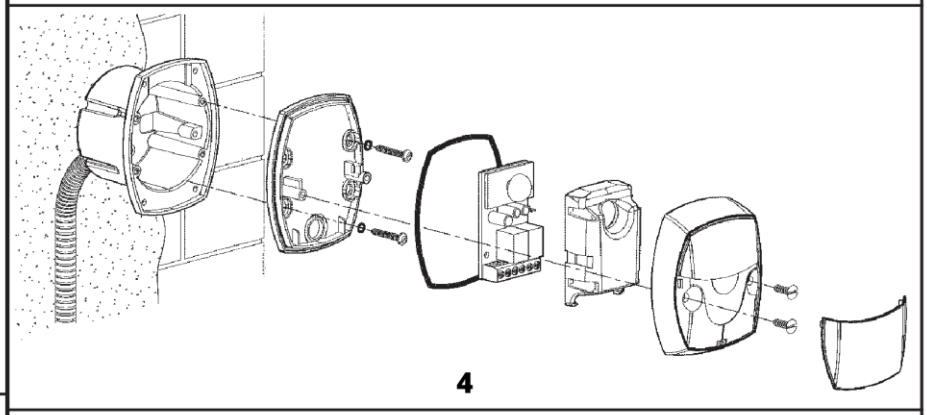

4

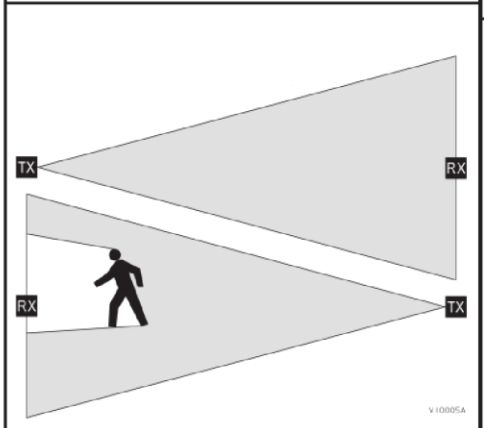
TX
RX
RX
TX
V10005A

2

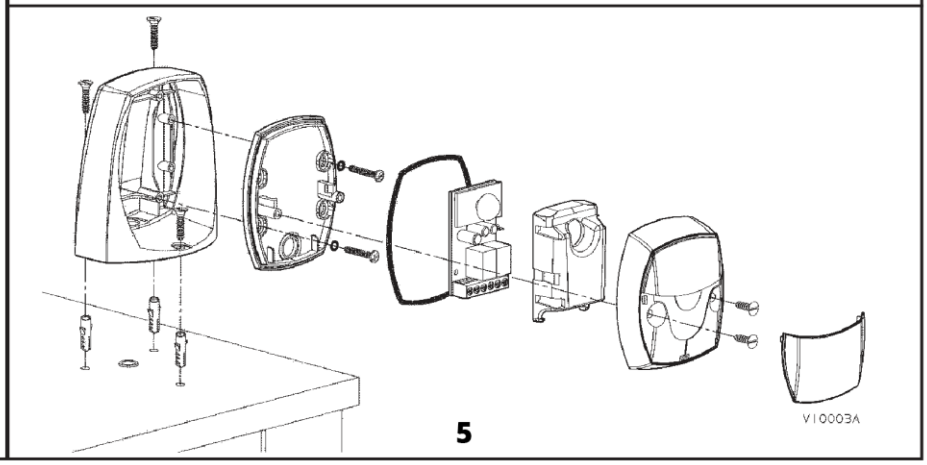
V10003A

5

2. INŠTALÁCIA

2.1 Úvodné kontroly

Pred začatímmontáže je potrebné na mieste vykonať nasledujúce predbežné kontroly:

a) Lúč infračervených lúčov medzi vysielačom a prijímačom by mal byť rovný; je zakázané inštalovať reflexné obrazovky alebo iné zariadenia.
b) Dva prvky tvoriace fotobunku (TX a RX) musia byť nastavené v súlade s odporúčania vo výškach medzi 40 a 60 cm nad zemou, na stranu chráneného priestoru.
c) Lúč vysielaný vysielačom ma kužeľovitý tvar. V prípade páry fotobuniek namontované blízko seba by sa mali prekrížiť polohu medzi vysielačmi a prijímačmi (obr. 1) alebo použiť synchronizácia (pozri kap. 2.4 Synchronizácia fotobuniek).

Fotobunka VISIO využíva infračervený signál s pracovným dosahom 20 m a umožňuje detekciu prekážok v optickej osi medzi vysielačom a prijímačom.

Fotobunka môže byť zabudovaná (v kryte AREC), vonku na zvislej ploche alebo jednostranne na držiaku AREF.

Vonkajší montáž (obr. 3)
Montáž do krytu (obr. 4)
Montáž na podpiere (obr. 5)

2.2 Pripojenie fotobuniek

Káble používané počas montáže by mali spĺňať normu IEC 60335.

Typ	**Typ kábla**
Prijímač	Kábel 4 x 1 mm ²
Vysielač	Kábel 2 x 1 mm ²

Symboly N a B označujú dva napájacie káble.

POZOR: Obrázky 6 a 7 znázorňujú pripojenia pre napájanie 24 V; v prípade napájania 12 V pripojte napájací kábel na svorky 1 a 2 prijímača a vysielača.

Popis svoriek fotobunky (TX a RX) - Obr. 6.

Vysielač	
Svorka	**Popis**
1	0 V / a.c. d.c. – (záporná)
2	12 V / a.c. d.c. + (kladná)
3	24 V / a.c. d.c. + (kladná)

Prijímač	
Svorka	**Popis**
1	0 V / a.c. d.c. – (záporná)
2	12 V / a.c. d.c. + (kladná)
3	24 V / a.c. d.c. + (kladná)
4 – 5	NC (normálne zatvorená)
4 – 6	NO (normálne otvorená)

Elektrické pripojenia vykonajte v súlade s pokynmi v návode na obsluhu ovládacích zariadení LIFE.

POZOR:
Žiadny z vodičov nemôže byť žltý-čierny.
Nespájkujte vodiče, ktoré sa majú pripevniť ku svorkám, skrutkami, spájkovať možno len holé konce drôtov.
Ploché flexibilné vodiče by sa nemali používať na vonkajšie pripojenia(flat twin tinsel cord).
Fotobunky pripojte k riadiacej jednotke až po ich správnom umiestnení na príslušné podpery.

2.3 Zarovnanie fotobuniek

Po pripojení a zapnutí fotobuniek skontrolujte ich zarovnanie.
Skontrolujte výšku a smer; po zarovnaní fotobuniek by mala červená LED na prijímači zhasnúť.

Nesprávne nastavenie – Červená LED na prijímači svieti
Správne nastavenie – Červená LED na prijímači nesvieti

2.4 Synchronizácia fotobuniek

POZOR: Systém funguje iba so napájaním A.C. (striedavý prúd), pretože využíva frekvenciu napätia (50 Hz).

V prípade dvoch párov fotobuniek namontovaných blízko seba môže lúč vysielača prvého páru dosiahnuť prijímač druhého páru, čím sa nezaručí primeraná bezpečnosť (pozri obr. 1).
Aby ste sa vyhli tomuto problému, môžete použiť synchronizačný systém.
Pre použitie synchronizácie je potrebné:
- Upevniť prepojku na „pin“ pár na kartách (vysielač a prijímač) fotobuniek (obr. 8), operáciu je potrebné vykonať na oboch párach fotobuniek.
- Zapojte vodiče podľa obrázka 7.

Symboly N a B označujú dva napájacie káble.
Schéma obsahuje napájací zdroj 24 Vac; v prípade napájania 12 Vac použite svorky 1 a 2 namiesto svoriek 1 a 3.
Ak montáž obsahuje 3 páry fotobuniek, tretí pár by mal byť pripojený ako najvzdialenejší.

3. BEZPEČNOSTNÉ ODPORÚČANIA A UPOZORNENIA

- Montér musí dodržiavať nasledujúce predpisy: Zákon 46/90, smernice 98/37 / CE, 73/23 / CEE, 89/336 / CEE v platnom znení. Okrem toho by mal odkazovať na harmonizované normy EN 12453 a EN 12445.
- Pri inštalácii vždy dodržiavajte upozornenia v návode týkajúce sa pripojenia, nastavenia a testovania fotobunky. Výrobca nie je zodpovedný za škody a zranenia osôb spôsobené nedodržaním bezpečnostných odporúčaní obsiahnutých v návode.

4. TESTY

Automatizáciu môže otestovať osoba s vhodnou kvalifikáciou pod dohľadom profesionálneho montára.
Pre každé zariadenie s fotobunkou vykonajte nasledujúce kontroly v súlade s normami EN 12445 a EN 12453:

a) Skontrolujte, či nie sú rušenia s inými zariadeniami.
b) Odpojte napájanie fotobunky od riadiacej jednotky a skontrolujte, či nastane stav ALARM.
c) Pripojte napájanie len k prijímaču a skontrolujte, či nastane stav ALARM.
d) Pripojte napájanie aj k vysielaču a skontrolujte, či nastal stav AKTÍVNY.
e) Prevlečte valcový vodič s priemerom 5 cm a dĺžkou 30 cm cez optickú os druhej časti fotobunky. Vyššie uvedený test vykonajte najskôr v blízkosti vysielača, potom v blízkosti prijímača a potom v polovici medzi nimi.

POZOR: Po otestovaní automatizácie by sa NEMALI meniť nastavené parametre. V prípade akýchkoľvek zmien nastavení (napr. zmena hodnoty napätia), všetky kontroly predpokladané skúškou a EN 12445 sa musia vykonať znova.

5. ÚDRŽBA

Fotobunky nevyžadujú žiadnu špeciálnu údržbu, ale vyžaduje sa vykonanie programovej údržby aspoň každých 6 mesiacov, ktorá zahŕňa:

- Pred začatím údržby a čistenia odpojte automatiku od napájania.
- Vyčistite vonkajší obal a šošovky a otestujte zariadenie podľa popisu v kap. 4.TESTY.
- Často kontrolujte inštaláciu, či nevykazuje známky opotrebovania a poškodenia.

6. VYRADENIE Z PREVÁDZKY

- Fotobunka je vyrobená z rôznych materiálov, ktoré si vyžadujú rôzne manipulačné postupy vyraďovania z prevádzky. Pozrite si prosím legislatívu platnú v krajine určenia zariadenia.
- Vyradenie z prevádzky môže vykonať príslušne kvalifikovaný personál.

7. VYHLÁSENIE VÝROBCU O ZHODE

Vyhlásenie o zhode

V súlade so smernicou 98/37 / CE, Príloha II, časť B (CE vyhlásenie výrobcu o zhode)

LIFE home integration
Via Sandro Pertini 3/5
31014 COLLE UMBERTO (TV) Taliansko

Týmto sa vyhlasuje, že nasledujúci výrobok:
Vonkajšia fotobunka v kryte VISIO spĺňa základné požiadavky nasledujúcich smerníc:

- Mechanické zariadenia 98/37/CE (ex 89/392/CEE) v platnom znení.
- Nízkonapäťové zariadenia 73/23/CEE v platnom znení.
- Elektromagnetická kompatibilita 89/336/CEE v platnom znení.

Navyše spĺňa požiadavky nasledujúcich noriem:

- EN 12445:2000 Brány a dvere priemyselné, obchodné a garážové - Bezpečnosť pri používaní motorizovaných brán - Skúšobné metódy.
- EN 12453:2000 Brány a dvere priemyselné, obchodné a garážové - Bezpečnosť pri používaní motorizovaných brán - Požiadavky.
- EN 954-1:1998 Bezpečnostné prvky riadiacich systémov.
- EN 61496-1:1998 Bezpečnosť strojových zariadení - Elektrocitlivé ochranné zariadenia - Všeobecné požiadavky a skúšky..
- IEC 61496-2:1997 Bezpečnosť strojov - Elektrocitlivé ochranné zariadenia - Podrobné požiadavky na zariadenia využívajúce optoelektronické ochranné zariadenia (AOPD).

Okrem toho sa prehlasuje, že vyššie uvedené komponenty nemožno uviesť do prevádzky, ak inštalácia, na ktorej sú nainštalované, nie je v súlade so smernicou 98/37/CE.

Fontanelle — Faustino Lucchetta
30/09/2004 — Pozícia: Člen Predstavenstva

Podpis:

TARTALOMJEGYZÉK

1. MŰSZAKI ADATOK
2. TELEPÍTÉS
2.1 Kezdeti ellenőrzések
2.2 A fotócellák csatlakoztatása
2.3 Fotócellák egy vonalba igazítása
2.4 Fotocellák szinkronizálása
3. A BIZTONSÁGRA VONATKOZÓ UTASÍTÁSOK ÉS FIGYELMEZTETÉSEK
4. TESZTEK
5. KARBANTARTÁS
6. LESZERELÉS
7. A GYÁRTÓ MEGFELELŐSÉGI NYILATKOZATA

FIGYELMEZTETÉS

EZT A HASZNÁLATI ÚTMUTATÓT KIZÁRÓLAG JOGOSULT SZERELŐ SZÁMÁRA SZÁNJÁK.

A beszerelést csak a 46/90-es szabvány szerint felhatalmazott szerelő végezheti.

1. MŰSZAKI ADATOK

VISIO Infravörös fotocella		
HATÓTÁV MAX. (KORLÁTOZOTT KÖD VAGY ESŐ ESETÉN)	m	20
TÁPEGYSÉG	V a.c. 50 Hz	12 / 24
	V d.c.	12 / 24
ABSZORPCIÓ	mA	35 Vevő
		25 Adó
MAXIMÁLIS ÉRINTKEZŐ TERHELÉS (VEVŐ)	A	1
	V	24
MŰKÖDÉSI HŐMÉRSÉKLET	°C	-20 °C-tól +70 °C-ig
A VÉDETTSÉG MÉRTÉKE	IP	54
MÉRET	mm	77 x 40 x 26 (H)
SZINKRONIZÁLÁS		Igen
RECEPTOR PIROS LED A VEVŐBEN		Világít ha a fotocella rosszul van beállítva, vagy a sugár megszakad

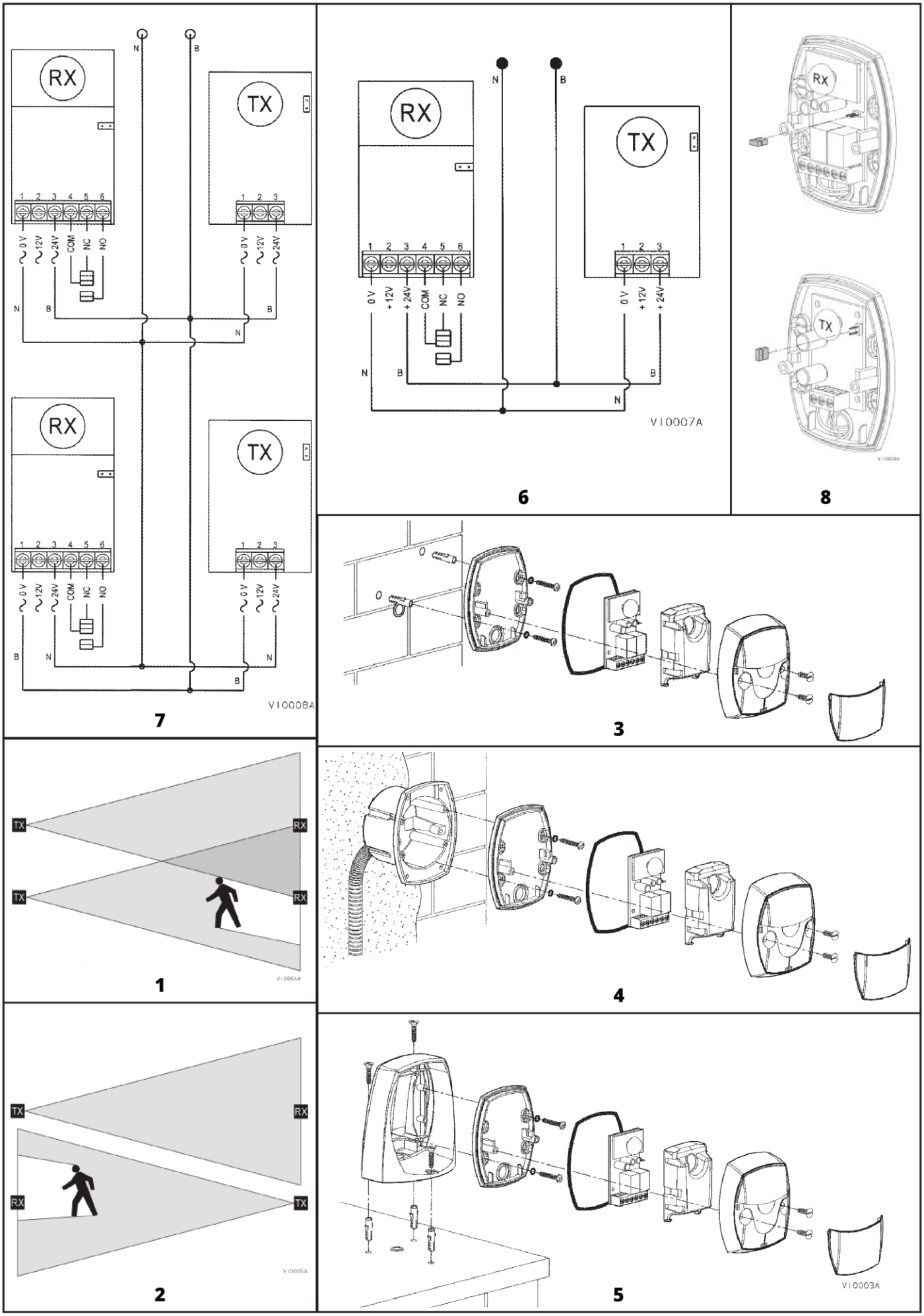
RX
TX
N
B
1 2 3 4 5 6
0 V
12V
24V
COM
NC
NO
+12V
+24V
V10008A
V10007A
V10004A
V10005A
V10003A
7
6
8
3
4
1
2
5

2. TELEPÍTÉS

2.1 Kezdeti ellenőrzések

A telepítés megkezdése előtt a következő előzetes ellenőrzéseket kell elvégezni a telepítés helyén:

a) Az infravörös sugarak sugárának az adó és a vevő között egyenesnek kell lennie; tilos fényvisszaverő képernyőt vagy egyéb eszközt felszerelni.
b) A fotocellát alkotó két elemet (TX és RX) a talaj felett 40 és 60 cm közötti magasságban kell elhelyezni a védett terület oldalán.
c) Az adó által küldött nyaláb kúp alakú. Egymáshoz közel szerelt fotocellapárok esetén keresztezze az adók és a vevők közötti pozíciót (1. ábra), vagy használjon szinkronizálást (lásd a 2.4 Fotócella szinkronizálása fejezetet).

A VISIO fotocella 20 m-es működési hatótávolságú infravörös jelet használ, és lehetővé teszi az akadályok észlelését az adó és a vevő közötti optikai tengelyen.

A fotocella beépíthető (AREC burkolatba), kívül függőleges felületre vagy az egyik oldalán AREF konzolra.

Kültéri telepítés (3. ábra)
Házba szerelés (4. ábra)
Konzolra szerelés (5. ábra)

2.2 A fotócellák csatlakoztatása

Az összeszerelés során használt kábeleknek meg kell felelniük az IEC 60335 szabványnak.

Típus	**A kábel típusa**
Vevő	4 x 1 mm ² kábel
Adó	2 x 1 mm ² kábel

Az N és B szimbólum a két tápkábelt jelöli.

FIGYELEM: A 6. és 7. ábra a 24 V-os tápcsatlakozásokat mutatja; 12 V-os tápellátás esetén csatlakoztassa a tápkábelt a vevő és az adó 1. és 2. kapcsaihoz.

A fotocella sorkapcsainak leírása (TX és RX) – ad. 6. ábra.

Adó	
Kapocs	**Leírás**
1	0 V / a.c. d.c. – (negatív)
2	12 V / a.c. d.c. + (pozitív)
3	24 V / a.c. d.c. + (pozitív)

Vevő	
Kapocs	**Leírás**
1	0 V / a.c. d.c. – (negatív)
2	12 V / a.c. d.c. + (pozitív)
3	24 V / a.c. d.c. + (pozitív)
4 – 5	NC (normál esetben zárva)
4 – 6	NO (normál esetben nyitva)

Az elektromos csatlakozásokat a LIFE vezérlőkészülékek kezelési útmutatójában leírtak szerint végezze el.

FIGYELEM:
Egyik vezeték sem lehet sárga-fekete.
A sorkapcsokhoz rögzítendő vezetékeket ne rögzítse csavarokkal, csak a csupasz vezetékvégeket forrassza.
Külső csatlakoztatáshoz nem szabad hajlékony, lapos vezetékeket (flat twin tinsel cord) használni.
Csak akkor csatlakoztassa a fotocellákat a vezérlőegységhez, ha megfelelően elhelyezte őket a megfelelő alapzatokon.

2.3 Fotócellák egy vonalba igazítása

A csatlakoztatás elvégzése és a fotocellák áram alá helyezése után állítsa őket egy vonalba. Ellenőrizze a magasságot és az irányt. A fotocellák egy vonalba igazítása után a vevőn lévő piros LED kialszik.

Helytelen beállítás – A vevőn világít a piros LED
Helyes beállítás – A vevőn nem világít a piros LED

2.4 Fotocellák szinkronizálása

FIGYELEM: A rendszer csak A.C. (váltóáram) tápellátással működik, mivel feszültségfrekvenciát (50 Hz) használ.

Két egymáshoz közeli fotocellapár esetén előfordulhat, hogy az első pár adónyalábja eléri a második pár vevőjét, így nem garantált a megfelelő biztonság (lásd 1. ábra).
A probléma elkerülésére szinkronizációs rendszer használható.
A szinkronizáláshoz a következőképpen járjon el:
- Helyezze fel a jumpert a fotocellák kártyáinak (adó és vevő) tűpárjára (8. ábra), ezt a műveletet mindkét fotocellapáron el kell végezni.
- A 7. ábra szerint végezze el a kábelcsatlakoztatást.

Az N és B szimbólum a két tápkábelt jelzi.
A diagram 24 Vac tápegységet ábrázol; 12 Vac tápellátás esetén az 1. és 3. kapocs helyett az 1. és 2. kapcsot kell használni.
Ha a szerkezet 3 pár fotocellából áll, a harmadik párat a legtávolabbiként kell csatlakoztatni.

3. A BIZTONSÁGRA VONATKOZÓ UTASÍTÁSOK ÉS FIGYELMEZTETÉSEK

- A telepítőnek be kell tartania a következő előírásokat: 46/90 törvény, 98/37/CE, 73/23/CEE, 89/336/CEE későbbi módosításokkal. Ezenkívül hivatkoznia kell az EN 12453 és EN 12445 harmonizált szabványokra.
- A beszerelés során mindig kövesse a használati útmutatóban található figyelmeztetéseket a fotocella csatlakoztatásával, beállításával és tesztelésével kapcsolatban. A gyártó nem vállal felelősséget a használati útmutatóban szereplő biztonsági ajánlások be nem tartásából eredő károkért és sérülésekért.

4. TESZTEK

Az automata rendszert csak MEGFELELŐ KÉPESÍTÉSSEL RENDELKEZŐ SZEMÉLY végezheti SZAKKÉPZETT TELEPÍTŐ felügyelete mellett.
Minden fotocellás készüléknél végezze el a következő ellenőrzéseket az EN 12445 és EN 12453 szabványok szerint:

a) Ellenőrizze, hogy nincs-e interferencia más eszközökkel.
b) Válassza le a fotocella tápellátását a vezérlőegységről, és ellenőrizze, hogy fennáll-e RIASZTÁSI állapot.
c) Csak a vevőt kapcsolja be, és ellenőrizze, hogy fennáll-e RIASZTÁSI állapot.
d) Csatlakoztassa a tápfeszültséget az adóhoz is, és ellenőrizze, hogy az AKTÍV állapot megtörtént-e.
e) Vezesse át az 5 cm átmérőjű és 30 cm hosszú hengeres kábelt a két fotocella optikai részén. Végezze el a fenti tesztet először az adó közelében, majd a vevő közelében, majd félúton a kettő között.

FIGYELEM: Az automata rendszer tesztelése után a beállított paramétereket NEM szabad megváltoztatni. A beállítások megváltoztatása (pl. a feszültség értékének változástatása) esetén a tesztben és az EN 12445 szabványban előírt összes ellenőrzést újra el kell végezni.

5. KARBANTARTÁS

A fotocellák nem igényelnek különösebb karbantartást, de programkarbantartás szükséges, amelyet legalább 6 havonta el kell végezni. Ez a következőket foglalja magában:

- A karbantartási és tisztítási munkák megkezdése előtt válassza le az automatika rendszert az áramellátásról.
- Tisztítsa meg a külső burkolatot és a lencséket, és tesztelje a készüléket a fejezetben leírtak szerint 4.TESZTEK.
- Gyakran ellenőrizze a telepített eszközt, hogy nincs-e rajta kopás és sérülés.

6. LESZERELÉS

- A fotocella különféle anyagokból készül, amelyek különböző ártalmatlanítási eljárásokat igényelnek. Kérjük, olvassa el a készülék rendeltetési országának erre vonatkozó hatályos jogszabályait.
- A leszerelést megfelelően képzett személyzet végezheti csak el.

7. A GYÁRTÓ MEGFELELŐSÉGI NYILATKOZATA

Megfelelőségi nyilatkozat

A következőnek megfelelően: 98/37/EK irányelv II. melléklete, B rész (a gyártó CE megfelelőségi nyilatkozata)

LIFE home integration
Via Sandro Pertini 3/5
31014 COLLE UMBERTO (TV) Olaszország

Ezennel kijelentjük, hogy a következő termék:
VISIO házú külső fotocella megfelel a következő irányelvek alapvető követelményeinek:

- Mechanikai eszközök 98/37/CE (ex 89/392/CEE) a módosításokkal.
- Kisfeszültségű berendezések 73/23/CEE módosításokkal.
- Elektromágneses kompatibilitás 89/336/CEE módosításokkal.

Ezenkívül megfelel a következő szabványok követelményeinek:

- EN 12445:2000 Ipari, kereskedelmi és garázskapuk - Biztonság motoros ajtók használatánál - Vizsgálati módszerek.
- EN 12453:2000 Ipari, kereskedelmi és garázskapuk - Biztonság motoros ajtók használatánál - Követelmények.
- EN 954-1:1998 Rendszerelemek biztonsággal kapcsolatos kezelőszervek.
- EN 61496-1:1998 Gépek biztonsága - Elektromos érzékeny védőeszközök - Általános követelmények és vizsgálatok.
- IEC 61496-2: 1997 Gépek biztonsága – Elektro-érzékeny védőeszközök – Az optoelektronikus védőeszközöket (AOPD) használó berendezésekre vonatkozó különleges követelmények.

Továbbá kijelentjük, hogy a fenti komponensek nem helyezhetők üzembe, ha a telepítés helye, amelyre fel vannak szerelve, nem felel meg a 98/37/CE irányelvnek.

Fontanelle — Faustino Lucchetta
30/09/2004 — Pozíció: Igazgatósági Tag

Aláírás: