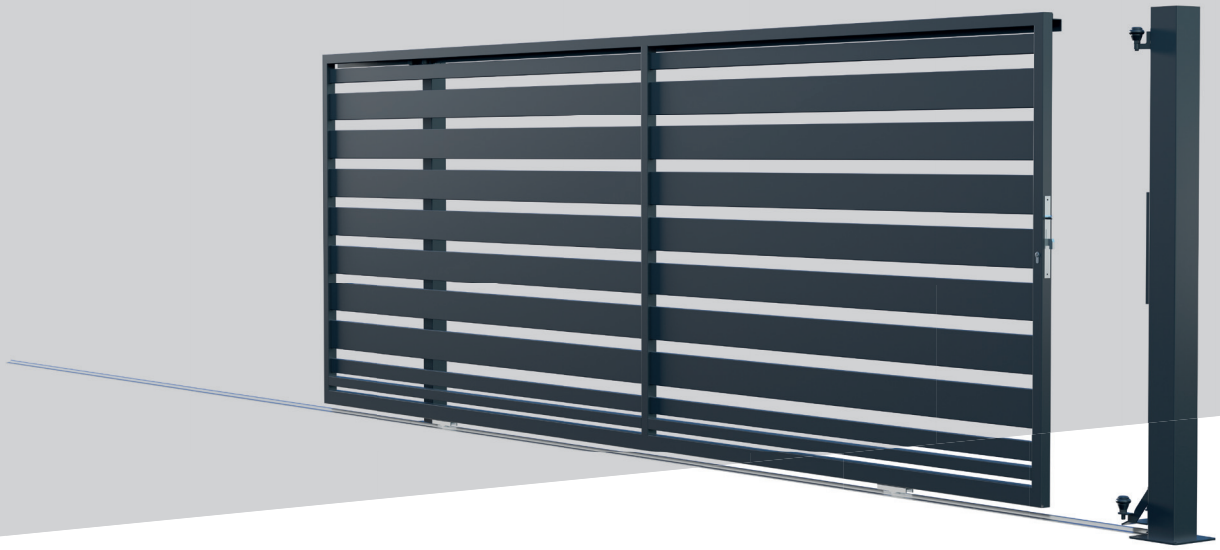

POLARGOS

OGRODZENIA OD PROFESJONALISTÓW

INSTRUKCJA MONTAŻU I OBSŁUGI BRAMY PRZESUWNEJ BEZ PRZECIWWAGI

PL EN DE CZ SK HU

WWW.POLARGOS.PL

Kontrola/ocena techniczna

Dokonaj oceny zewnętrznej postaci Produktu pod kątem ewentualnych niezgodności. Sprawdź czy produkt jest w dobrym stanie technicznym, wolny od wad i uszkodzeń mechanicznych oraz czy wyrób jest kompletny. Gdy jakikolwiek element zestawu jest uszkodzony zgłoś to niezwłocznie do Producenta, zachowując określoną procedurę postępowania reklamacyjnego.

Przed instalacją produktu należy przeprowadzić montaż próbny, który ma za zadanie sprawdzić zgodność wszystkich elementów i wykluczyć możliwość montażu wadliwych elementów. Po zamontowaniu produktu przyjmuje się, że był on pozbawiony wad lub ewentualne wady Klient zaakceptował.

Użytkowanie i konserwacja

Każdy element ogrodzenia powinien być regularnie przeglądany i konserwowany przez jego właściciela. Należy sprawdzać wszystkie elementy pod kątem wystąpienia ognisk rdzy, zarysowań, uszkodzeń mechanicznych. Ogniska rdzy mogą wystąpić w miejscu, które zostało uszkodzone poprzez przerwanie ciągłości powłoki cynkowanej (głębokie rysy), uderzenia powodujące pęknięcie. W powyższych przypadkach miejsce wystąpienia korozji należy oczyścić do „żywego materiału". Do oczyszczenia należy użyć narzędzi: szlifierkę z odpowiednią nakładką, szczotkę drucianą, szpachelkę lub papier ścierny z odpowiednią gramaturą. Miejsca te trzeba staranie oczyścić (tłuszcze, sole), przemyć i wysuszyć. Na dokładnie wyczyszczoną powierzchnię nanieść dwuskładnikową farbę epoksydową o dużej zawartości płynu cynkowego, np.: TEKNOZINC 90 SE. Na powierzchni ogrodzenia wystąpić może korozja biała w miejscu styku innego materiału niż cynk. W tym miejscu zachodzi powstanie białego nalotu (utlenianie). Miejsca z białą korozją należy przemyć preparatem typu Derustit 1680.

Korozja w systemach nieocynkowanych jest zjawiskiem naturalnym i nie podlega reklamacji. Produkt fabrycznie pokryty jest podkładem który nie stanowi zabezpieczenia antykorozyjnego. Po zakupie systemu nieocynkowanego obowiązkowe jest niezwłoczne zabezpieczenie go farbą antykorozyjną.

W miejscach, gdzie pracują elementy ogrodzenia (zawias, trzpienie automatyki) następuje ścieranie się powierzchni pracujących. Jest to naturalny proces zachodzący podczas użytkowania. Poprzez ścieranie się warstwy wraz z połączeniem warunków atmosferycznych może wystąpić korozja. Dla zmniejszenia wystąpienia powyższego zjawiska zastosować w miejscu styku pracujących elementów np. smar grafitowy. To tyczy się również elementów związanych z automatyką bram.

W szczególnych wypadkach typu podtopienia lub powodzie, gdzie pokrycie ogrodzenia narażone było na dłuższy kontakt z cieczą, należy takie ogrodzenie zdemontować, osuszyć pozbyć się substancji, które dostały się do wewnątrz ram, poprzeczek, sztachet. Oczyścić całe ogrodzenie starannie i zamontować. Jeżeli wymaga nałożenia w danym miejscu cynku należy postępować wg powyższych wytycznych.

1. WSTĘP

Montaż bramy wymaga pewnej wiedzy i umiejętności. Zaleca się, aby przeprowadzony był przez osoby wykwalifikowane.

W przypadku bram z napędem elektrycznym wymagane jest, aby urządzenia elektryczne podłączane były przez osobę posiadającą odpowiednie uprawnienia elektryczne. Zamierzeniem wskazówek przytoczonych w instrukcjach instalacji oraz w instrukcjach obsługi jest spełnienie wymagań odnoszących się do bezpieczeństwa własności, osób, oraz do wyżej wspomnianych standardów.

Postępowanie niezgodne z niniejszą instrukcją zwalnia firmę Polargos z jakiejkolwiek odpowiedzialności z tytułu uszkodzeń, które mogą wyniknąć.

Jeśli brama wyposażona jest w napęd elektryczny zaleca się, przed zalaniem ławy fundamentowej, ułożenie przepustów kablowych do napędu (obok słupka przelotowego) oraz do słupka dojazdowego umożliwiającego zainstalowanie oświetlenia ostrzegawczego oraz strefowego.

2. BRAMA W OKRESIE ZIMOWYM

Szyna zimą często pokryta jest śniegiem lub lodem, co może zablokować skrzydło. Dlatego z szyny trzeba odpowiednio często (stosownie do jej rodzaju) wymiatać gromadzące się tam zanieczyszczenia: liście, śnieg czy zamarzłe śmieci, w innym przypadku brama może nie działać prawidłowo. Da się temu zapobiec, układając pod szyną kabel grzejny.

Problem oblodzenia szyny nasila się w przypadku nieprawidłowo wykonanego fundamentu, np. poniżej poziomu gruntu co powoduje gromadzenie się wody. Fundament wykonać w taki sposób, aby zapewnić spadek umożliwiający odpływ wody szczególnie w przypadku gdy teren jest nierówny.

3. SKŁAD ZESTAWU

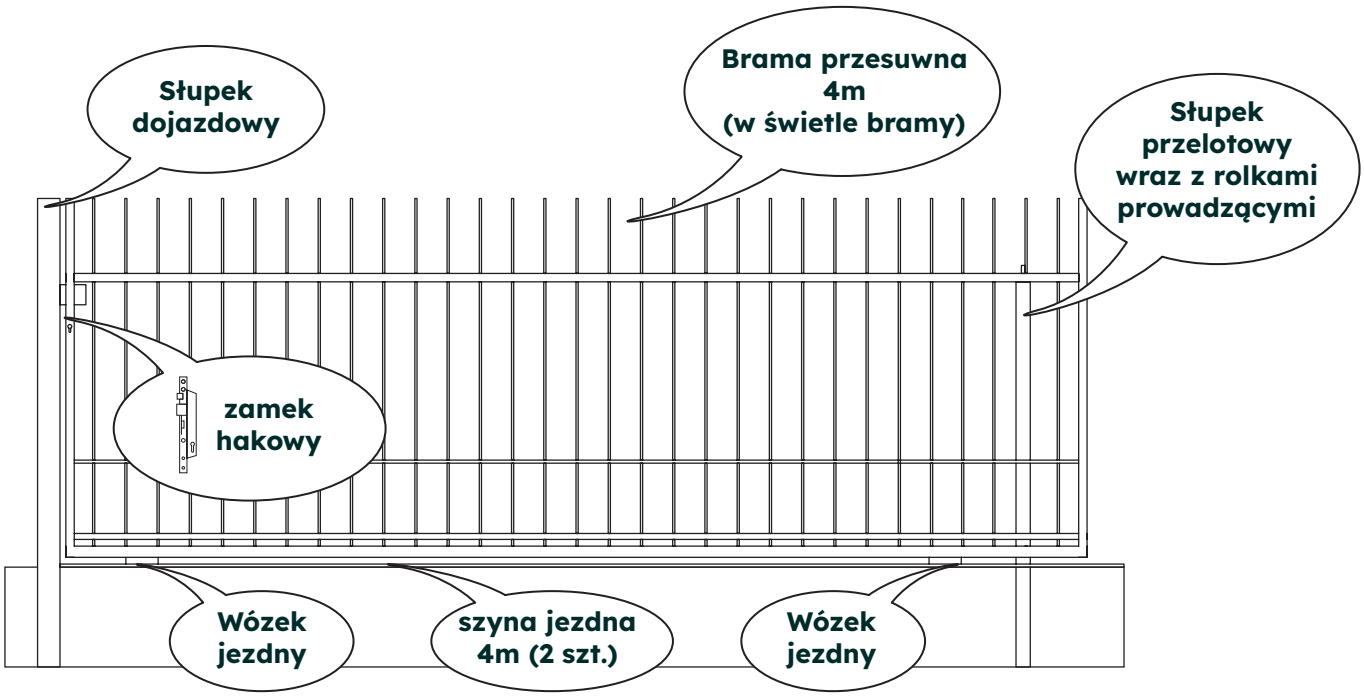

Poza materiałami budowlanymi należy wyposażyć się dodatkowo w:
- kołki rozporowe min. 8x40 – 60szt.
- ogranicznik maksymalnego otwarcia.

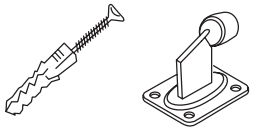

4. KOLEJNOŚĆ WYKONYWANIA CZYNNOŚCI

Uwaga: Przed rozpoczęciem montażu sprawdź stan elementów zestawu bramy. Gdy brama lub jakikolwiek element zestawu jest uszkodzony zgłoś to producentowi.

KROK 1
Wyznaczenie miejsca montażu bramy

KROK 2
Montaż próbny bramy

KROK 3
Wyznaczenie parametrów montażowych słupków

KROK 4
Zrobienie wykopu pod fundament bramy (oraz słupki ogrodzeniowe jeśli są przewidziane)

KROK 5
Wykonanie ławy fundamentowej / zabetonowanie słupków

KROK 6
Montaż szyn jezdnych

KROK 7
Montaż rolek prowadzących na słupie

KROK 8
Montaż zamka hakowego

KROK 9
Montaż bramy

KROK 10
Montaż ogranicznika maksymalnego otwarcia
(brak w zestawie)

5. WYZNACZENIE WYMIARÓW MONTAŻOWYCH SŁUPKÓW

Wykonać próbny montaż bramy – pomiarów dokonujemy na bramie wraz z rolkami jezdnymi po ustawieniu na szynie jezdnej. Po próbnym montażu należy wyznaczyć wysokość H (odległość między osią bolca zamka hakowego a podłożem) (rys. B). Zmierzona wartość wyznacza głębokość betonowania słupka dojazdowego – mierząc od poziomu podłoża do osi otworu pod bolec zamka hakowego (rys. A). Do wyznaczenia wysokości słupka przelotowego służy nam pomiar parametru L (rys. C). Jest to minimalna zalecana wysokość słupka przelotowego. Możliwe jest zwiększenie wysokości montażowej słupka o ok 40 mm w celu zasłonięcia górnej rolki prowadzącej.

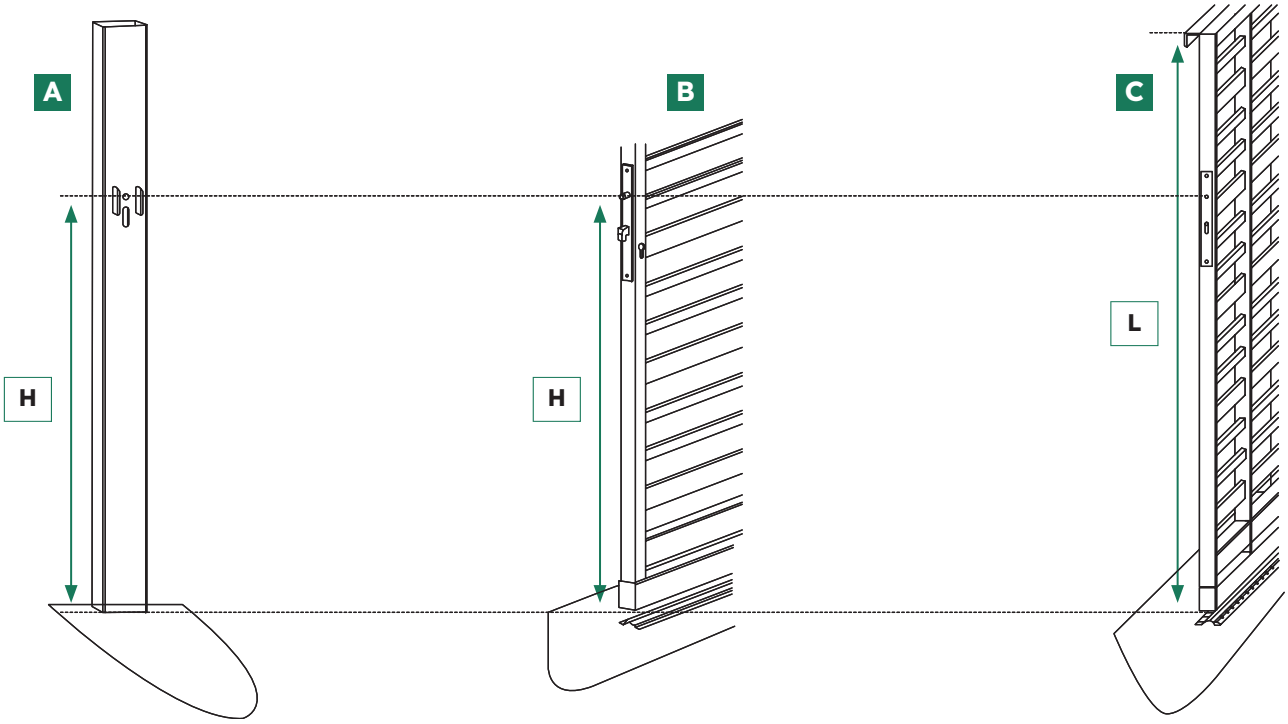

6. WYMIARY ŁAWY FUNDAMENTOWEJ ORAZ MONTAŻ SŁUPKÓW

Rzut z góry

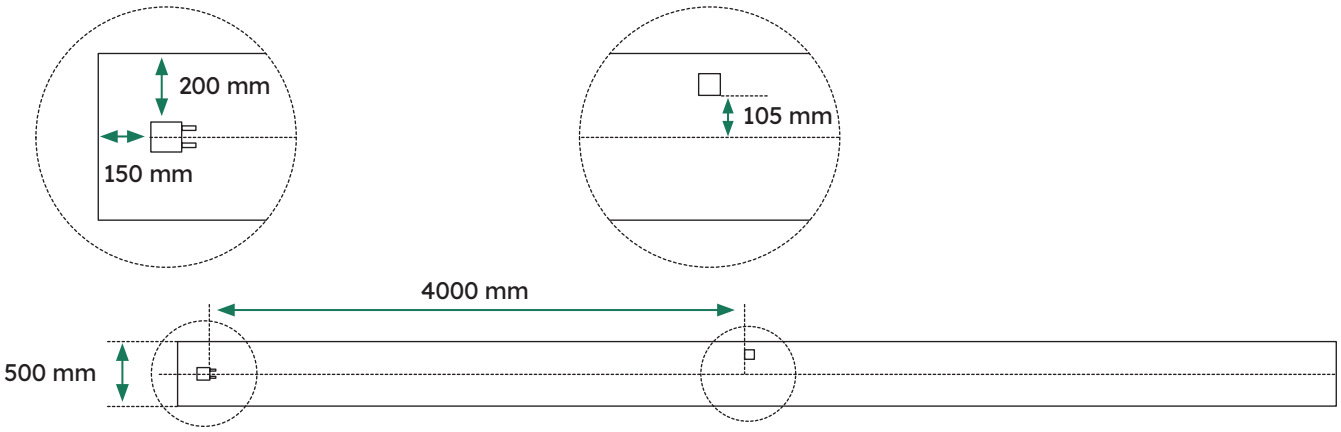

Rzut z boku

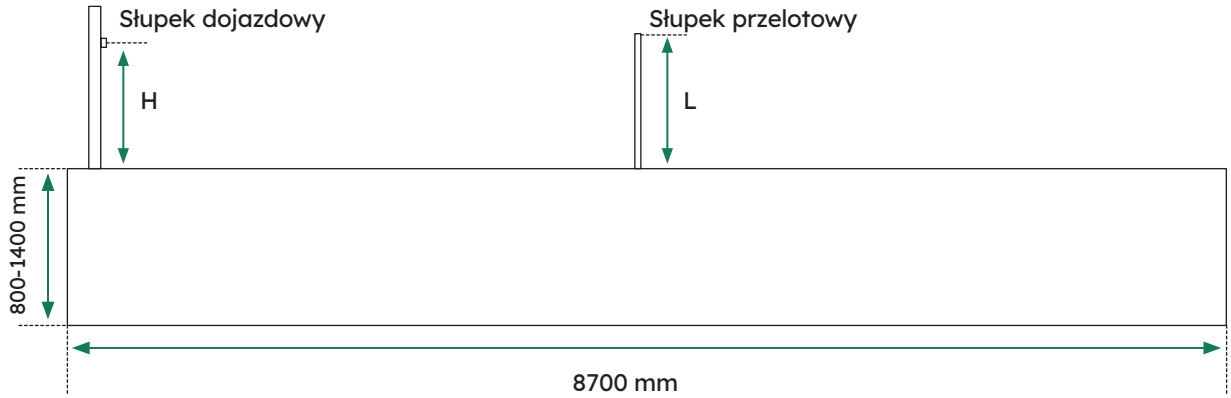

Przed wylaniem ławy fundamentowej zaleca się zaplanować dalszą część ogrodzenia. Należy wziąć pod uwagę, że w niektórych przypadkach w ławie fundamentowej powinny być zatopione słupki ogrodzenia.

Słupek przęsłowy musi być odsunięty od bramy min. 50 mm.

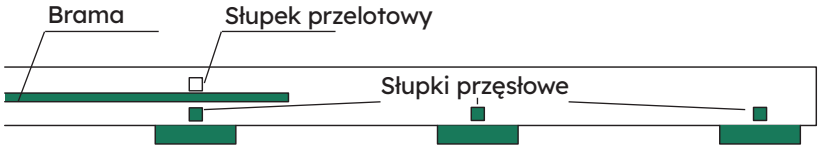

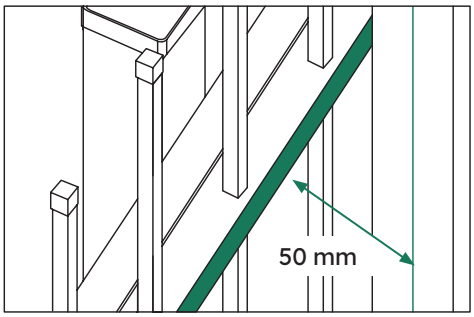

7. PRZYGOTOWANIE PODŁOŻA

W celu poprawnego montażu i późniejszej pracy bramy należy wykonać ławę fundamentową. Ława powinna być wylana do poziomu gruntu. Dopuszcza się stosowanie kostki brukowej pod szynę prowadzącą bramę. W takim przypadku ława musi być wykonana w taki sposób, aby po ułożeniu kostki brukowej poziom podłoża nie był niższy niż poziom gruntu.

Głębokość fundamentu musi być dostosowana do lokalnych warunków i zależy od rodzaju gruntu oraz poziomu wód gruntowych. W zależności od położenia głębokość ławy wynosi od 0,8 m do 1,4 m w związku z różną głębokością przemarzania gruntu. **Strefy przemarzania gruntu określają polskie normy PN-81/B-03020.**

Na gruntach niewysadzinowych ława fundamentowa wylewana pod szynę jezdną może być pomniejszona. Jednakże taka zmiana wymaga przeprowadzenia badań gruntu oraz konsultacji z montażystą z uprawnieniami budowlanymi.

Do wykonania ławy fundamentowej należy użyć **betonu klasy co najmniej B20**. Prace muszą być wykonane przez osobę posiadającą uprawnienia budowlane. Po wylaniu betonu należy odczekać odpowiedni czas (różny w zależności od warunków pogodowych) przed instalacją bramy.

Reklamacje związane z usterkami spowodowanymi podnoszeniem się gruntu nie będą uwzględniane. Prawidłowo przygotowane podłoże zapobiega tego typu usterkom.

STREFY PRZEMARZANIA GRUNTU W POLSCE

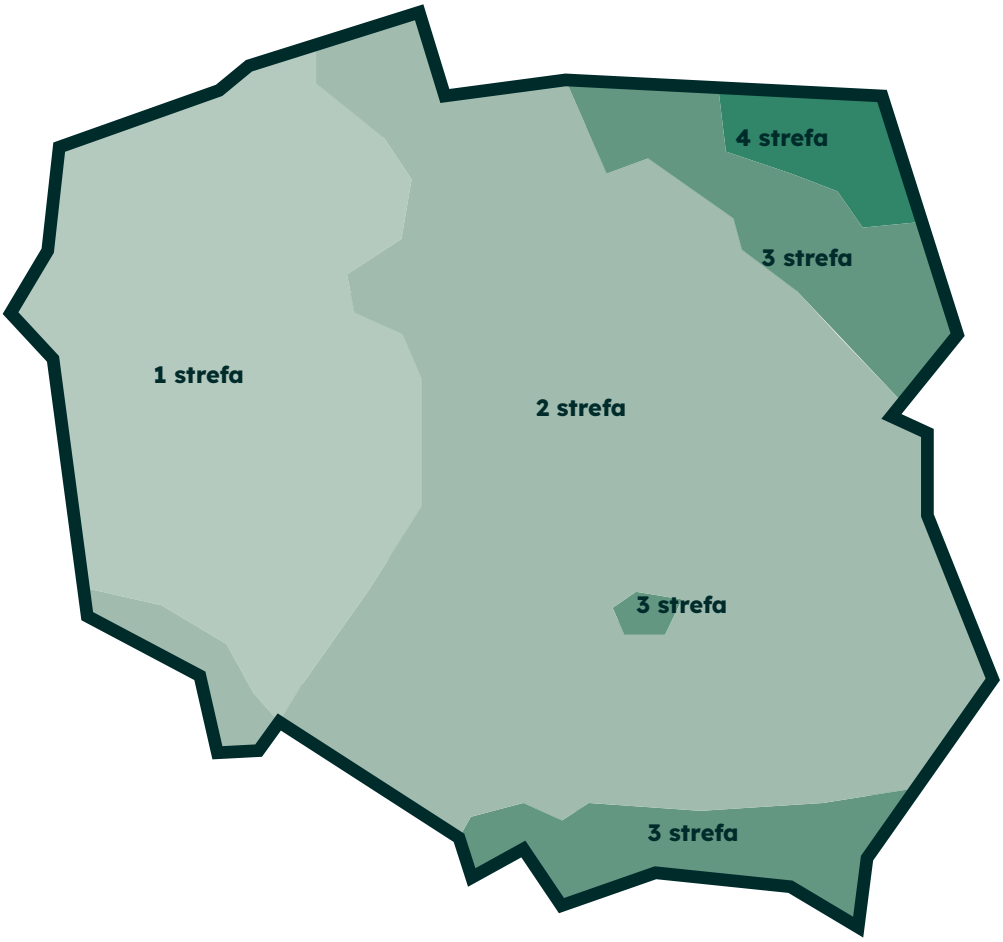

8. MONTAŻ SZYNY JEZDNEJ

W pierwszej kolejności należy wyznaczyć linię położenia szyny. Szyna musi być położona w osi słupka dojazdowego. Nieprawidłowo ustalone położenie szyny może spowodować że brama nie będzie pracować prawidłowo.

Po ułożeniu obu szyn należy sprawdzić czy obie szyny tworzą linie prostą oraz czy zgadza się odległość pomiędzy środkiem szyny a słupkiem przelotowym. Odznaczamy ołówkiem miejsca wykonania otworów.

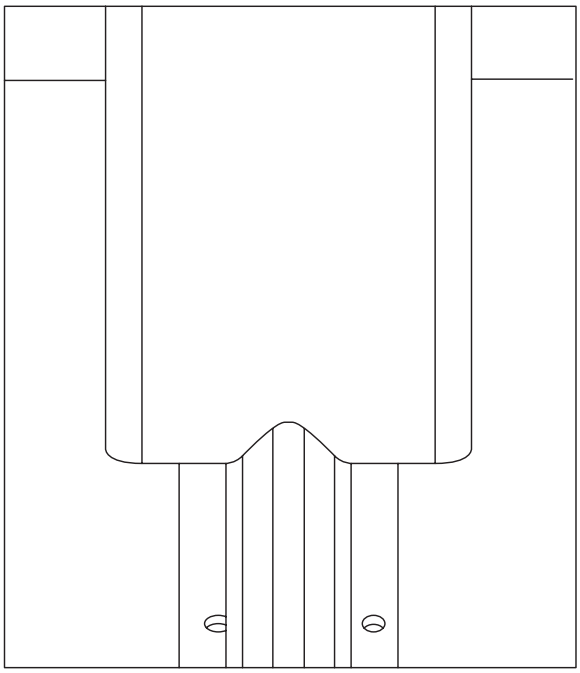

Należy wywiercić otwory wiertłem dopasowanym do kołków (min. 8x40). W otworach umieszcza się kołki i przykręca szynę.

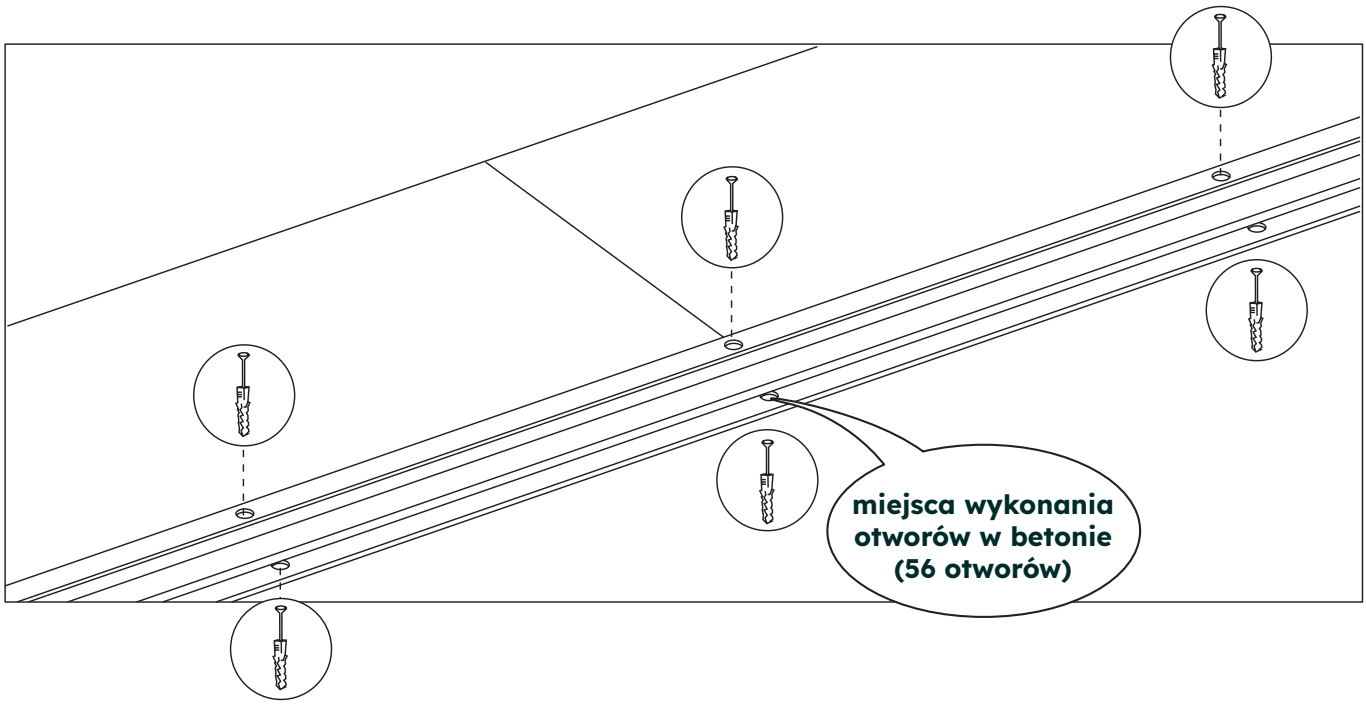

Należy zwrócić szczególną uwagę na miejsce połączenia dwóch szyn - ich osie nie mogą być względem siebie przesunięte, gdyż to może spowodować wypadnięcie z toru jazdy.

9. MONTAŻ ROLEK PROWADZĄCYCH

Po założeniu bramy na szynę przymierzamy rolkę prowadzącą.

Element mocujący rolkę posiada możliwość ich regulowania. Przed montażem należy ustawić rolki w pozycji środkowej. Tak przygotowaną rolkę przykładamy do słupka przelotowego (w osi słupka) i zakładamy na bramę. Pomiędzy każdą z rolek oraz elementem prowadzącym bramy pozostawiamy kilkumilimetrowy luz.

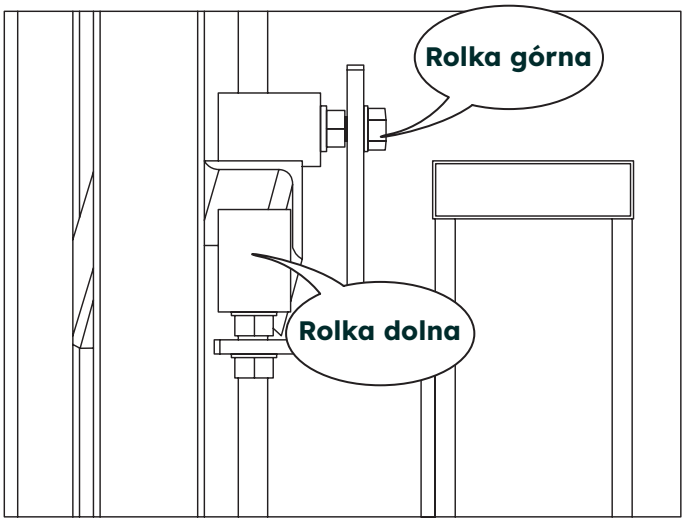

Rolka dolna umożliwia regulację pochylenia bramy. Rolka górna jest blokadą uniemożliwiającą zdjęcie bramy.

Element podtrzymujący rolki blokujemy chwilowo do słupka np. poprzez ścisk stolarski. Sprawdzamy przesuw bramy otwierając do końca i zamykając. Jeżeli przesuw jest poprawny przykręcamy rolki do słupka za pomocą blachowkrętów z zestawu. Blachowkręty wkręcamy po środku otworów podłużnych. Dzięki temu będziemy mieli możliwość ewentualnej korekty wysokości.

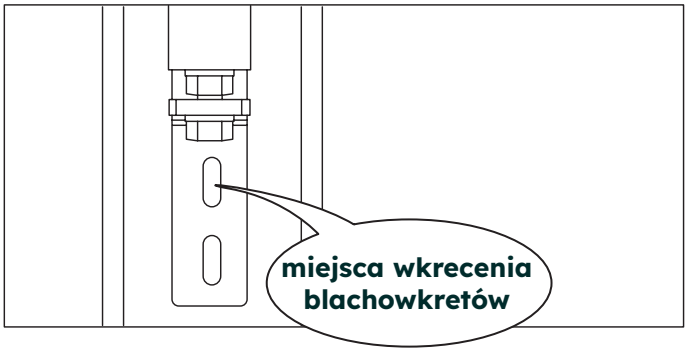

10. MONTAŻ BLOKADY MAKSYMALNEGO OTWARCIA

Blokada zapobiega możliwość wysunięcia się bramy poza dopuszczalny zakres. Brak blokady powoduje ryzyko wypadnięcia bramy z rolek prowadzących, co może spowodować przewrócenie się bramy.

Blokada nie występuje w zestawie, należy ją dokupić oddzielnie.

W pierwszej kolejności należy otworzyć bramę do maksymalnego żądanego otwarcia, jednak nie dalej niż 4 m w świetle bramy (zrównanie się początku bramy ze słupkiem przelotowym). Należy sprawdzić czy brama nie wypada z rolek prowadzących, ewentualnie należy bramę cofnąć do momentu, gdy rolki się schowają w prowadnicy. Do tylnej części przykładamy ogranicznik, odznaczamy miejsce wykonania otworów w betonie. Wiercimy otwory na kołki (min. 8x40) i przykręcamy ogranicznik. Po zamocowaniu sprawdzamy poprawność działania bramy.

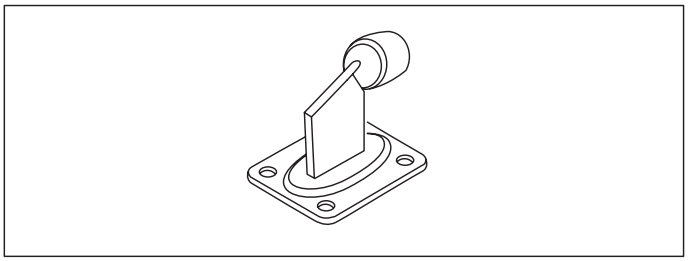

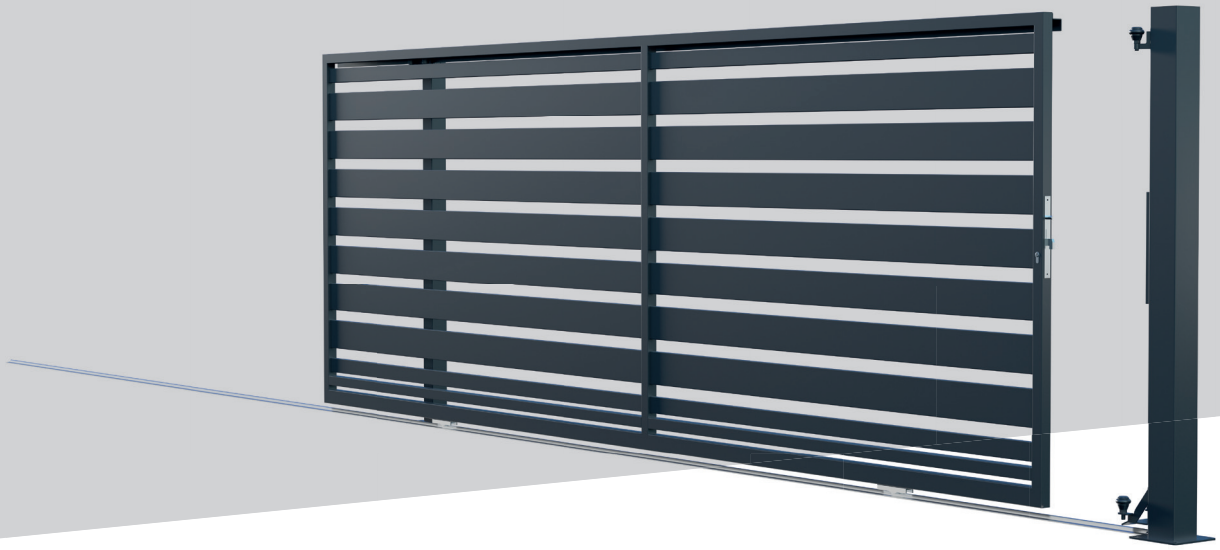

POLARGOS

FENCINGS FROM PROFESSI ONALS

MANUAL OF INSTALLATION AND OPERATION OF SLIDING GATE WITHOUT COUNTERWEIGHT

EN

WWW.POLARGOS.PL

Kontrola/ocena techniczna

Dokonaj oceny zewnętrznej postaci Produktu pod kątem ewentualnych niezgodności. Sprawdź czy produkt jest w dobrym stanie technicznym, wolny od wad i uszkodzeń mechanicznych oraz czy wyrób jest kompletny. Gdy jakikolwiek element zestawu jest uszkodzony zgłoś to niezwłocznie do Producenta, zachowując określoną procedurę postępowania reklamacyjnego.

Przed instalacją produktu należy przeprowadzić montaż próbny, który ma za zadanie sprawdzić zgodność wszystkich elementów i wykluczyć możliwość montażu wadliwych elementów. Po zamontowaniu produktu przyjmuje się, że był on pozbawiony wad lub ewentualne wady Klient zaakceptował.

Użytkowanie i konserwacja

Każdy element ogrodzenia powinien być regularnie przeglądany i konserwowany przez jego właściciela. Należy sprawdzać wszystkie elementy pod kątem wystąpienia ognisk rdzy, zarysowań, uszkodzeń mechanicznych. Ogniska rdzy mogą wystąpić w miejscu, które zostało uszkodzone poprzez przerwanie ciągłości powłoki cynkowanej (głębokie rysy), uderzenia powodujące pęknięcie. W powyższych przypadkach miejsce wystąpienia korozji należy oczyścić do „żywego materiału". Do oczyszczenia należy użyć narzędzi: szlifierkę z odpowiednią nakładką, szczotkę drucianą, szpachelkę lub papier ścierny z odpowiednią gramaturą. Miejsca te trzeba staranie oczyścić (tłuszcze, sole), przemyć i wysuszyć. Na dokładnie wyczyszczoną powierzchnię nanieść dwuskładnikową farbę epoksydową o dużej zawartości płynu cynkowego, np.: TEKNOZINC 90 SE. Na powierzchni ogrodzenia wystąpić może korozja biała w miejscu styku innego materiału niż cynk. W tym miejscu zachodzi powstanie białego nalotu (utlenianie). Miejsca z białą korozją należy przemyć preparatem typu Derustit 1680.

Korozja w systemach nieocynkowanych jest zjawiskiem naturalnym i nie podlega reklamacji. Produkt fabrycznie pokryty jest podkładem który nie stanowi zabezpieczenia antykorozyjnego. Po zakupie systemu nieocynkowanego obowiązkowe jest niezwłoczne zabezpieczenie go farbą antykorozyjną.

W miejscach, gdzie pracują elementy ogrodzenia (zawias, trzpienie automatyki) następuje ścieranie się powierzchni pracujących. Jest to naturalny proces zachodzący podczas użytkowania. Poprzez ścieranie się warstwy wraz z połączeniem warunków atmosferycznych może wystąpić korozja. Dla zmniejszenia wystąpienia powyższego zjawiska zastosować w miejscu styku pracujących elementów np. smar grafitowy. To tyczy się również elementów związanych z automatyką bram.

W szczególnych wypadkach typu podtopienia lub powodzie, gdzie pokrycie ogrodzenia narażone było na dłuższy kontakt z cieczą, należy takie ogrodzenie zdemontować, osuszyć pozbyć się substancji, które dostały się do wewnątrz ram, poprzeczek, sztachet. Oczyścić całe ogrodzenie starannie i zamontować. Jeżeli wymaga nałożenia w danym miejscu cynku należy postępować wg powyższych wytycznych.

1. INTRODUCTION

The installation of the gate requires a certain level of knowledge and skill. It is recommended for it to be conducted by well-qualified personnel.

In case of gates with electric drive, it is required for the electrical devices to be connected by a person in possession of appropriate electric qualifications. The intention behind the guidelines included in the installation manuals and user manual is meeting the requirements referring to the safety of ownership and people and the above mentioned standards.

Acting in a way that does not comply with this manual releases the POLARGOS company from any liability by virtue of damage that may occur.

If the gate is fitted with an electric drive, then prior to laying the strip footing it is recommended to arrange cable glands running to the drive (next to the through-post) and to the catcher post, which will enable installing warning lights and zone lighting.

2. GATE DURING THE WINTER PERIOD

In winter, the track rail is often covered with snow or ice, which may lead to wing locking. Therefore, it is necessary to sweep out the accumulating waste - such as leaves, snow, or frozen rubbish - from the track rail as often as necessary (appropriately for the track rail type). Otherwise the gate may cease working properly.

Such problems can also be prevented by laying a heating cable under the track rail.
The problem of track rail icing maybe become more severe when the foundations are made incorrectly, e.g. below ground level, leading to accumulation of water. The foundations should be made in such a manner as to provide a decline allowing for drainage of water, especially when the terrain is uneven.

3. THE SET INCLUDES:

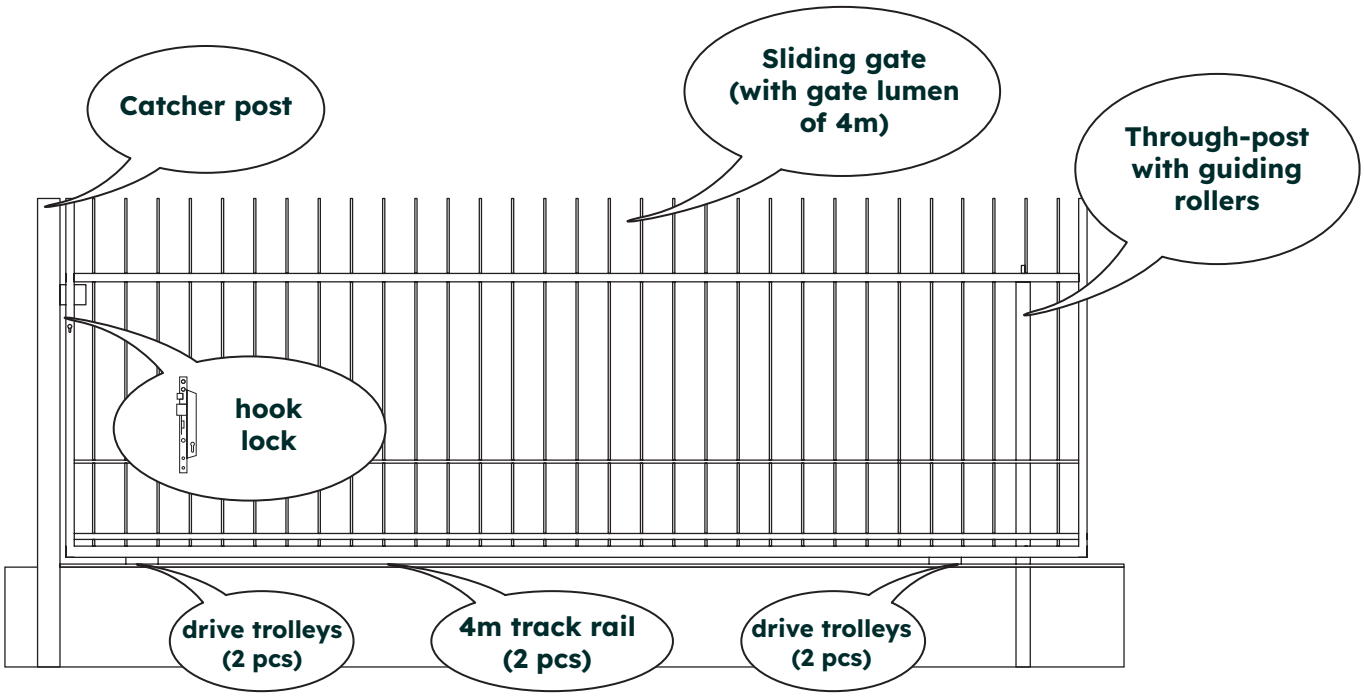

Next to the construction materials, it is also necessary to be equipped with:
- wall plugs with size of at least 8x40 – 60 pcs
- maximum opening limiter.

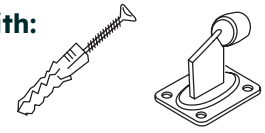

4. ORDER OF ACTIONS TO BE PERFORMED

Note: Prior to commencing the installation, check the condition of gate set elements. If the gate or any other element of the set is damaged, report this to the manufacturer.

STEP 1
Designation of the gate installation location

STEP 2
Test installation of the gate

STEP 3
Determination of installation parameters of posts

STEP 4
Making an excavation for the gate foundation (and for fencing posts, if envisaged)

STEP 5
Laying the strip footing / concreting the posts

STEP 6
Installation of roller track rails

STEP 7
Installation of guiding rollers on the post

STEP 8
Installation of the hook lock

STEP 9
Installation of the gate

STEP 10
Installation of the maximum opening limiter (not included in the set)

5. DETERMINATION OF POST INSTALLATION DIMENSIONS

Perform the test installation of the gate - the measurements are made on the gate with the drive rollers installed, after placement on the track rail. After the test installation it is necessary the determine the height value H (the distance between the axis of the hook lock bolt and the ground) (fi g. B). The value measured determines the catcher post concreting depth - measured from the ground level to the axis of opening for the hook lock bolt (fi g. A). The L parameter (fi g. C). is used for determining the height of the through-post. It is the minimum recommended height of the through-post. It is possible to increase the installation height of the post by about 40 mm in order to obscure the upper guiding roller.

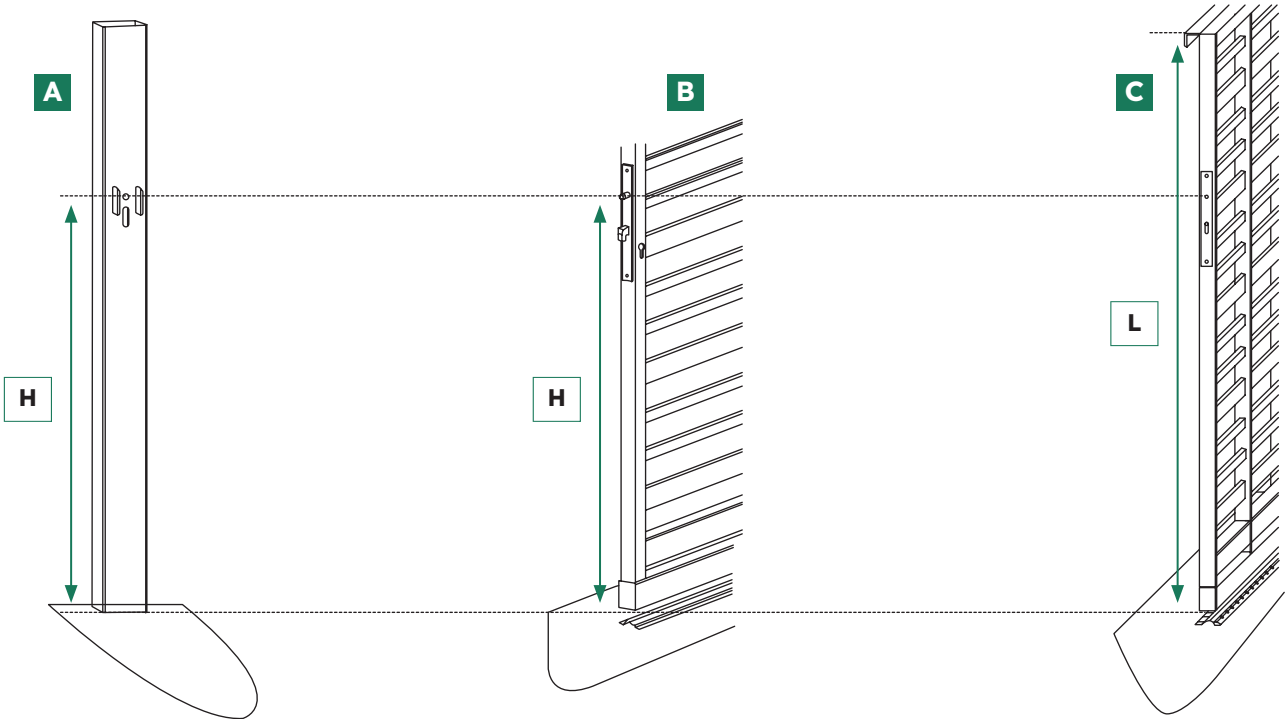

6. STRIP FOOTING DIMENSIONS AND INSTALLATION OF POSTS

View from above

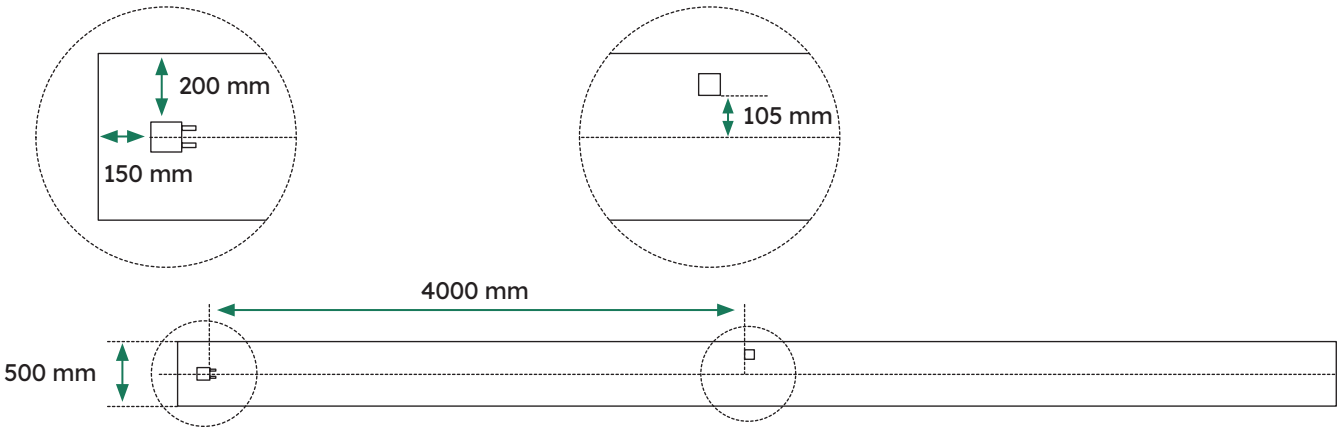

View from side

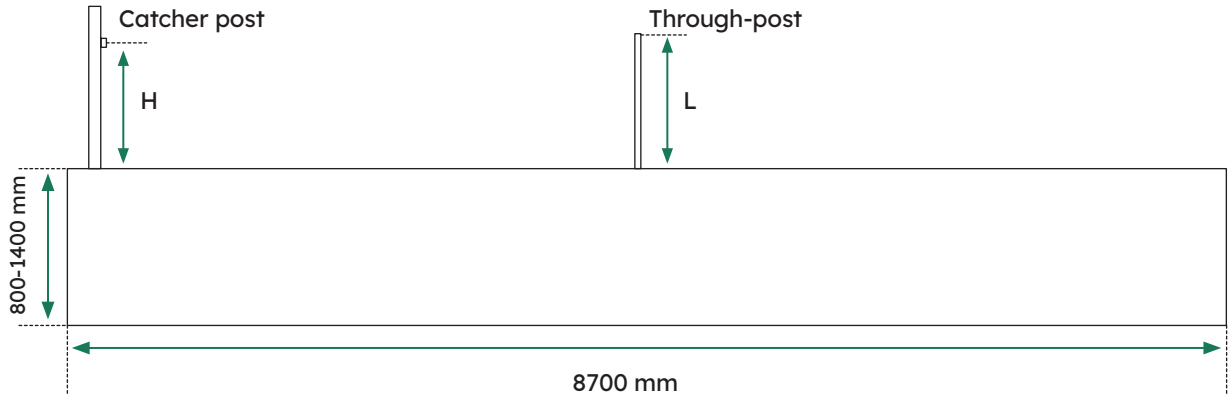

Prior to laying the strip footing it is recommended to plan the further part of the fencing. It is necessary to consider the fact that in some cases the posts of the fencing should be sunken in the strip footing.

The span post should be at least 50 mm away from the gate.

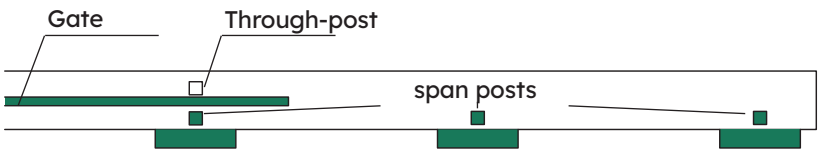

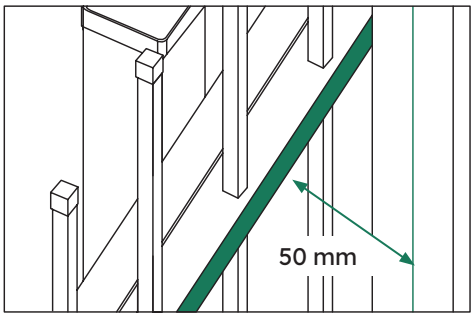

7. SUBSTRATE PREPARATION

In order to ensure correct installation and correct further functioning of the gate, it is necessary to form strip footing. The strip footing should be laid down to the ground level. It is allowed to used paving stones below the gate guiding track rail. In such case, the strip footing needs to be built in such a manner that the substrate level is not lower than the ground level after laying the paving stones.

The depth of the foundations needs to be adjusted to the local conditions and depends on the type of soil and the groundwater level. Depending on the location, the strip footing depth is from 0.8 m to 1.4 m in view of differences in soil freezing depth. **The soil freezing depths are determined by the PN-81/B-03020 Polish standards.**

On soil with no occurrence of frost heave, the strip footing laid under the track rail can be smaller. However, introducing such a change requires conducting soil examinations and consulting a fitter having a valid construction licence.

In order to form a strip footing, it is necessary to use **concrete belonging to the class of at least B20.** The works should be performed by a person having a valid construction licence. After laying the concrete, it is necessary to wait for some time (which varies depending on the atmospheric conditions) before installing the gate.

Any complaints related to defects caused by frost heave will not be considered. Such defects can be prevented by means of proper preparation of the substrate.

SOIL FREEZING DEPTH ZONES IN POLAND

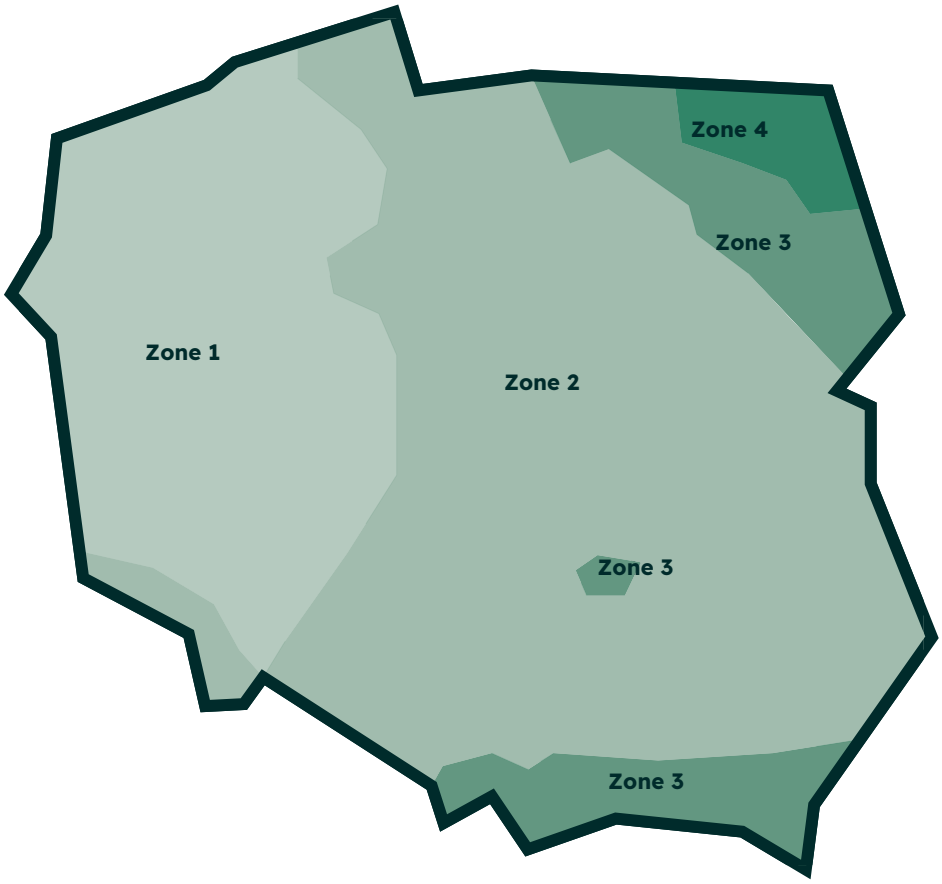

8. INSTALLATION OF THE TRACK RAIL

First of all, it is necessary to determine the line of track rail placement. The rail has to be located in the axis of the catcher post. Incorrectly determined position of the track rail may result in the gate not functioning properly.

After laying both track rails it is necessary to check whether both track rails form a straight line and whether the distance between the middle of the track rail and the through post is correct. The hole location should be marked with a pencil.

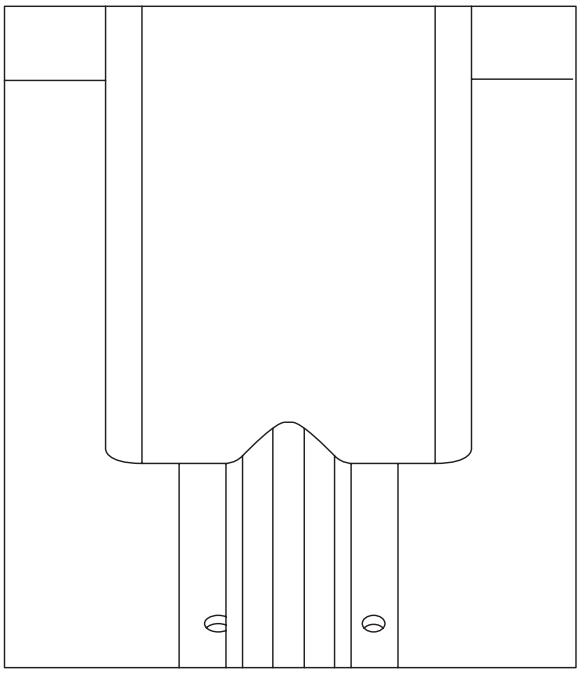

It is necessary to drill holes with a drill bit adjusted to the wall plug size (at least 8x40). The wall plugs are put into the holes and used for screwing the track rail down.

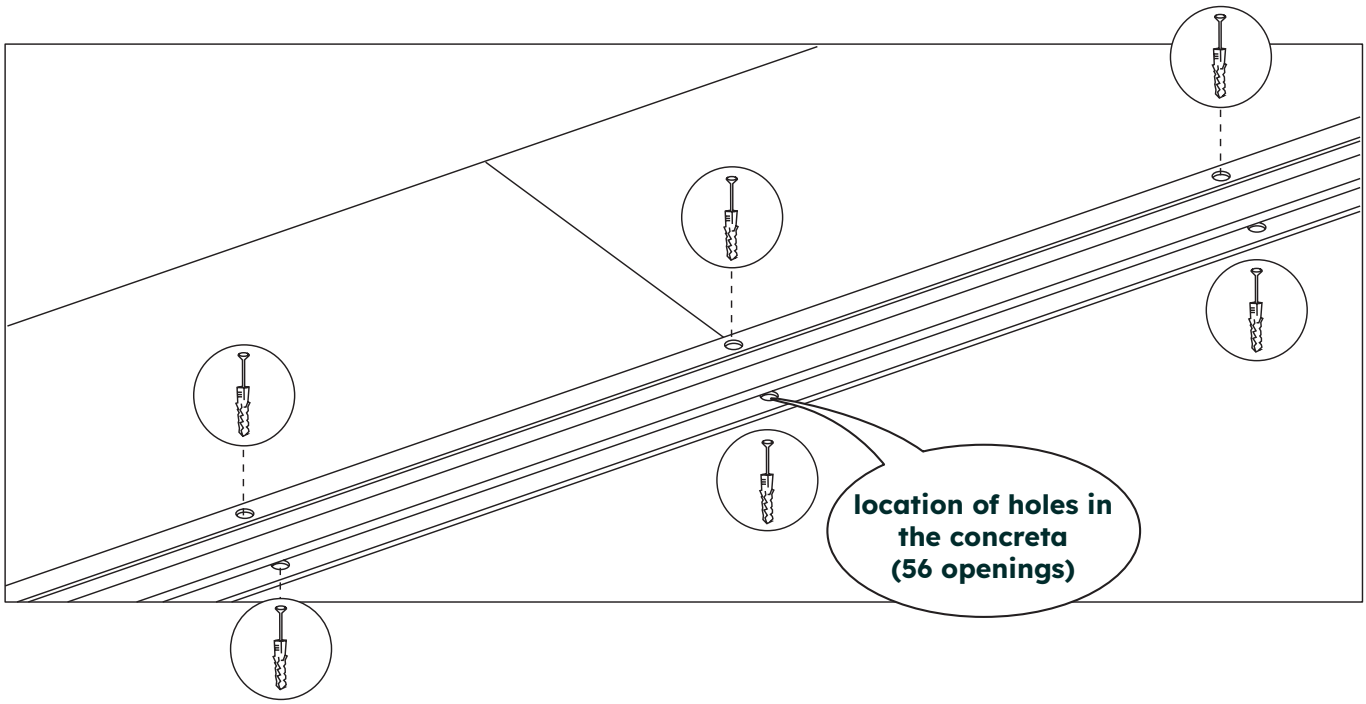

It is necessary to pay particular attention to the spot where the two track rails are connected - their axes must not be displaced in relation to each other, as this may cause falling off the track.

9. INSTALLATION OF THE TRACK RAIL

After the gate is installed, it is necessary to fit the guiding roller.

The fixing element of each roller allows adjusting it. Prior to installation it is necessary to set the rollers to the middle position. The roller so prepared should be put to the through-post (in the post axis) and mounted on the gate. A play of a few millimetres should be left between each roller and the gate guiding element.

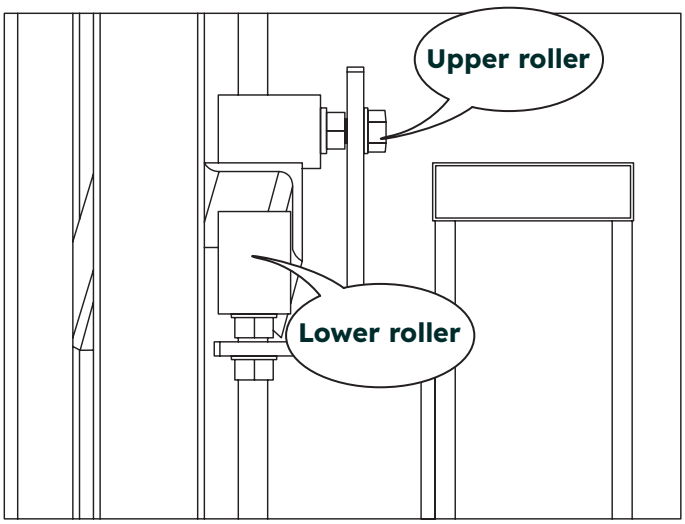

The lower rollers enables adjusting gate inclination. The upper roller is a locking element that prevents removal of the gate.

The roller supporting element should be temporarily locked to the post, by means of e.g. a carpenter's clamp. The gate sliding movement should be tested by opening it fully and then closing. If the sliding movement is correct, the rollers should be screwed to the post using the sheet metal screws included in the set. The sheet metal screws should be screwed in in the middle of the elongated openings. Thanks to that it will be possible to adjust the height if necessary.

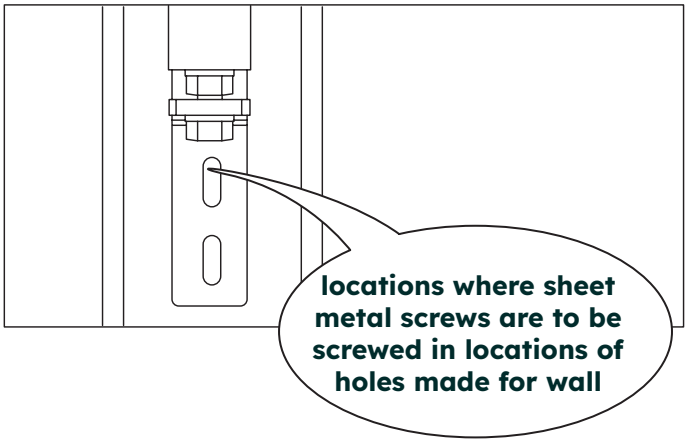

10. INSTALLATION OF MAXIMUM OPENING LIMITER

The limiter prevents the gate from moving beyond the range allowed. Without the limiter, there is a risk of the gate falling off the guiding rollers, as a result of which the gate may collapse.

The limiter is not included in the set and has to be purchased separately.

First of all, it is necessary to open the gate to the position of the maximum opening desired, but without making the gate lumen width larger than 4 m (when the gate end is aligned with the through post). It is necessary to check whether the gate does not fall off the guiding rollers. Alternatively, the gate can be retracted to the point at which the rollers hide in the guide. The limiter should be fixed to the rear part and it is necessary to mark the location of holes made in the concrete. Next, drill the holes for wall plugs (at least 8x40) and screw the limiter down. After fixing the limiter it is necessary to check whether the gate works properly.

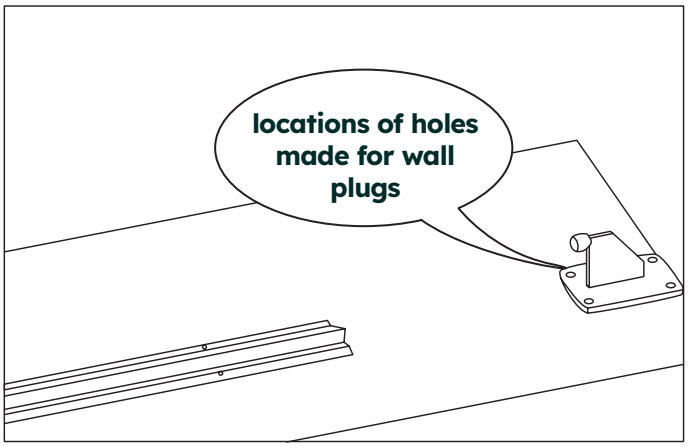

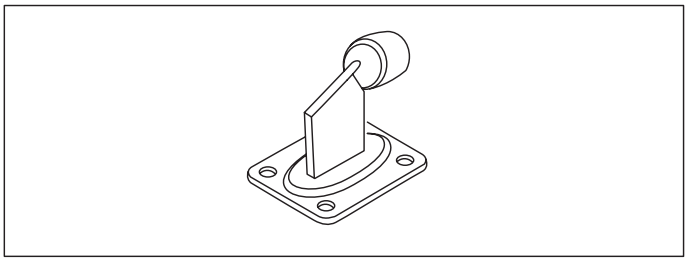

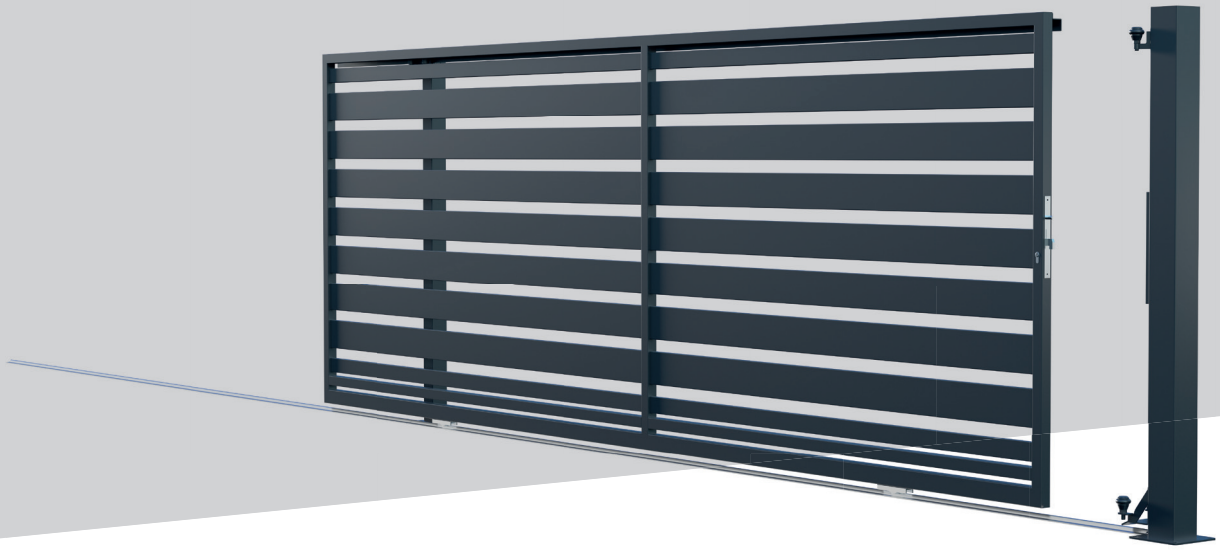

POLARGOS

UMZÄUNUNGEN VON PROFIS

MONTAGE- UND BEDIENUNGSANLEITUNG EINES SCHIEBETORS OHNE GEGENGEWICHT

DE

WWW.POLARGOS.PL

Kontrola/ocena techniczna

Dokonaj oceny zewnętrznej postaci Produktu pod kątem ewentualnych niezgodności. Sprawdź czy produkt jest w dobrym stanie technicznym, wolny od wad i uszkodzeń mechanicznych oraz czy wyrób jest kompletny. Gdy jakikolwiek element zestawu jest uszkodzony zgłoś to niezwłocznie do Producenta, zachowując określoną procedurę postępowania reklamacyjnego.

Przed instalacją produktu należy przeprowadzić montaż próbny, który ma za zadanie sprawdzić zgodność wszystkich elementów i wykluczyć możliwość montażu wadliwych elementów. Po zamontowaniu produktu przyjmuje się, że był on pozbawiony wad lub ewentualne wady Klient zaakceptował.

Użytkowanie i konserwacja

Każdy element ogrodzenia powinien być regularnie przeglądany i konserwowany przez jego właściciela. Należy sprawdzać wszystkie elementy pod kątem wystąpienia ognisk rdzy, zarysowań, uszkodzeń mechanicznych. Ogniska rdzy mogą wystąpić w miejscu, które zostało uszkodzone poprzez przerwanie ciągłości powłoki cynkowanej (głębokie rysy), uderzenia powodujące pęknięcie. W powyższych przypadkach miejsce wystąpienia korozji należy oczyścić do „żywego materiału". Do oczyszczenia należy użyć narzędzi: szlifierkę z odpowiednią nakładką, szczotkę drucianą, szpachelkę lub papier ścierny z odpowiednią gramaturą. Miejsca te trzeba staranie oczyścić (tłuszcze, sole), przemyć i wysuszyć. Na dokładnie wyczyszczoną powierzchnię nanieść dwuskładnikową farbę epoksydową o dużej zawartości płynu cynkowego, np.: TEKNOZINC 90 SE. Na powierzchni ogrodzenia wystąpić może korozja biała w miejscu styku innego materiału niż cynk. W tym miejscu zachodzi powstanie białego nalotu (utlenianie). Miejsca z białą korozją należy przemyć preparatem typu Derustit 1680.

Korozja w systemach nieocynkowanych jest zjawiskiem naturalnym i nie podlega reklamacji. Produkt fabrycznie pokryty jest podkładem który nie stanowi zabezpieczenia antykorozyjnego. Po zakupie systemu nieocynkowanego obowiązkowe jest niezwłoczne zabezpieczenie go farbą antykorozyjną.

W miejscach, gdzie pracują elementy ogrodzenia (zawias, trzpienie automatyki) następuje ścieranie się powierzchni pracujących. Jest to naturalny proces zachodzący podczas użytkowania. Poprzez ścieranie się warstwy wraz z połączeniem warunków atmosferycznych może wystąpić korozja. Dla zmniejszenia wystąpienia powyższego zjawiska zastosować w miejscu styku pracujących elementów np. smar grafitowy. To tyczy się również elementów związanych z automatyką bram.

W szczególnych wypadkach typu podtopienia lub powodzie, gdzie pokrycie ogrodzenia narażone było na dłuższy kontakt z cieczą, należy takie ogrodzenie zdemontować, osuszyć pozbyć się substancji, które dostały się do wewnątrz ram, poprzeczek, sztachet. Oczyścić całe ogrodzenie starannie i zamontować. Jeżeli wymaga nałożenia w danym miejscu cynku należy postępować wg powyższych wytycznych.

1. EINLEITUNG

Die Montage eines Tors verlangt entsprechendes Wissen und Fertigkeiten. Wir empfehlen, dass sie durch qualifizierte Personen durchgeführt wird.

Im Fall von Toren mit elektrischem Antrieb ist es erforderlich, dass die elektrischen Geräte von einer Person angeschlossen werden, die entsprechende Berechtigungen besitzt. Das Ziel der Hinweise in den Montage- und Bedienungsanleitungen ist die Erfüllung von Anforderungen, die die Sicherheit von Eigentum, Personen und die oben erwähnten Standards betreffen.

Ein Verhalten, das dieser Anleitung nicht entspricht, befreit die Firma POLARGOS von jeglicher Haftung aufgrund von Schäden, die daraus entstehen können.

Wenn das Tor mit einem elektrischen Antrieb ausgestattet ist, empfehlen wir vor den Gießen des Streifenfundaments die Kabelkanäle für den Antrieb (neben dem Tragpfosten) sowie für den Zufahrtspfosten, der die Installation Warn- und Zonenbeleuchtung ermöglicht, zu legen.

2. DAS TOR WÄHREND DER WINTERZEIT

Im Winter ist die Schiene oft mit Schnee oder Eis bedeckt, was den Flügel blockieren kann. Deshalb muss die Schiene, je nach ihrer Art, entsprechend oft von Verunreinigungen, die sich dort sammeln (Blätter, Schnee und gefrorener Müll) gereinigt werden, andernfalls kann das Tor nicht ordnungsgemäß funktionieren. Es ist möglich das zu verhindern, indem unter der Schiene ein Heizkabel gelegt wird.

Das Problem der Vereisung der Schiene wird bei nicht ordnungsgemäß ausgeführtem Fundament, z. B. unterhalb des Bodenniveaus, wodurch sich Wasser sammelt, größer. Das Fundament kann so ausgeführt werden, dass eine Neigung, die den Wasserabfluss ermöglicht, insbesondere wenn das Gelände uneben ist, gewährleistet wird.as to provide a decline allowing for drainage of water, especially when the terrain is uneven.

3. IM SET ENTHALTEN

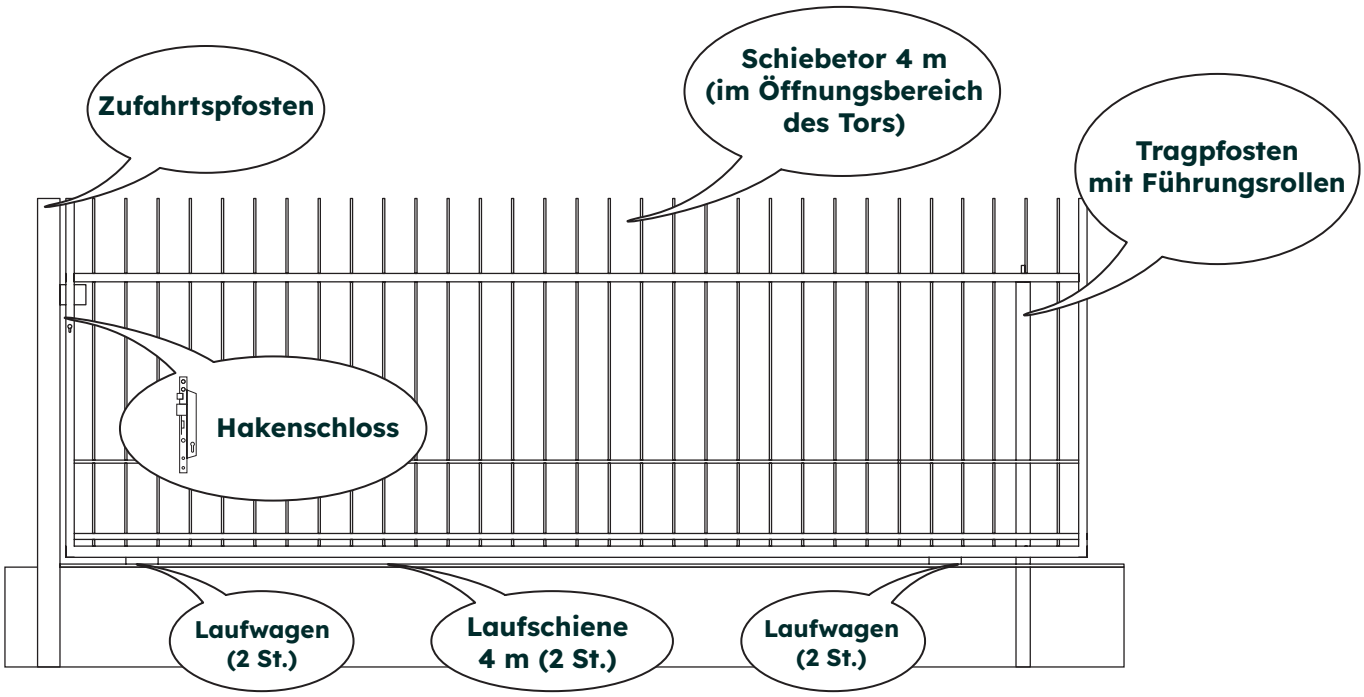

Außer den Baumaterialien, muss folgende Ausstattung vorhanden sein:
- Dübel min. 8x40 - 60 St.,
- Begrenzer der maximalen Öffnung.

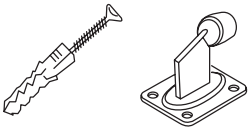

4. REIHENFOLGE DER AUSZUFÜHRENDEN HANDLUNGEN

Achtung: Vor Beginn der Montage den Zustand der Elemente des Torsets prüfen. Sollte das Tor oder irgendein Element beschädigt sein, muss dies dem Hersteller gemeldet werden.

SCHRITT 1
Festlegung des Montageorts des Tors

SCHRITT 2
Probemontage des Tors

SCHRITT 3
Festlegung der Einbauparameter der Pfosten

SCHRITT 4
Ausgrabung unter das Fundament des Tors
(sowie der Umzäunungspfosten, wenn diese vorgesehen sind)

SCHRITT 5
Ausführung des Streifenfundaments/ Einbetonierung der Pfosten

SCHRITT 6
Montage der Laufschienen

SCHRITT 7
Montage der Führungsrollen auf dem Pfosten

SCHRITT 8
Montage des Hakenschlosses

SCHRITT 9
Montage des Tors

SCHRITT 10
Montage des Begrenzers der maximalen Öff nung (nicht im Set enthalten)

5. FESTLEGUNG DER EINBAUMASSE DER PFOSTEN

Probemontage des Tors durchführen – die Abmessungen werden am Tor samt Laufrollen durchgeführt, nach Einstellung auf der Laufschiene. Nach der Probemontage die Höhe H (Entfernung zwischen der Achse des Bolzens des Hakenschlosses und dem Untergrund) festlegen (Abb. B). Der gemessene Wert markiert die Tiefe der Einbetonierung des Zufahrtpostens – gemessen vom Untergrund bis zur Achse der Öff nung für den Bolzen des Hakenschlosses (Abb. A). Zum Festlegen der Höhe des Tragpfostens dient die Messung des Parameters L (Abb. C). Das ist die empfohlene Minimalhöhe des Tragpfostens. Es ist möglich die Montagehöhe des Pfostens um ca. 40 mm zu vergrößern, um die obere Führungsrolle abzudecken.

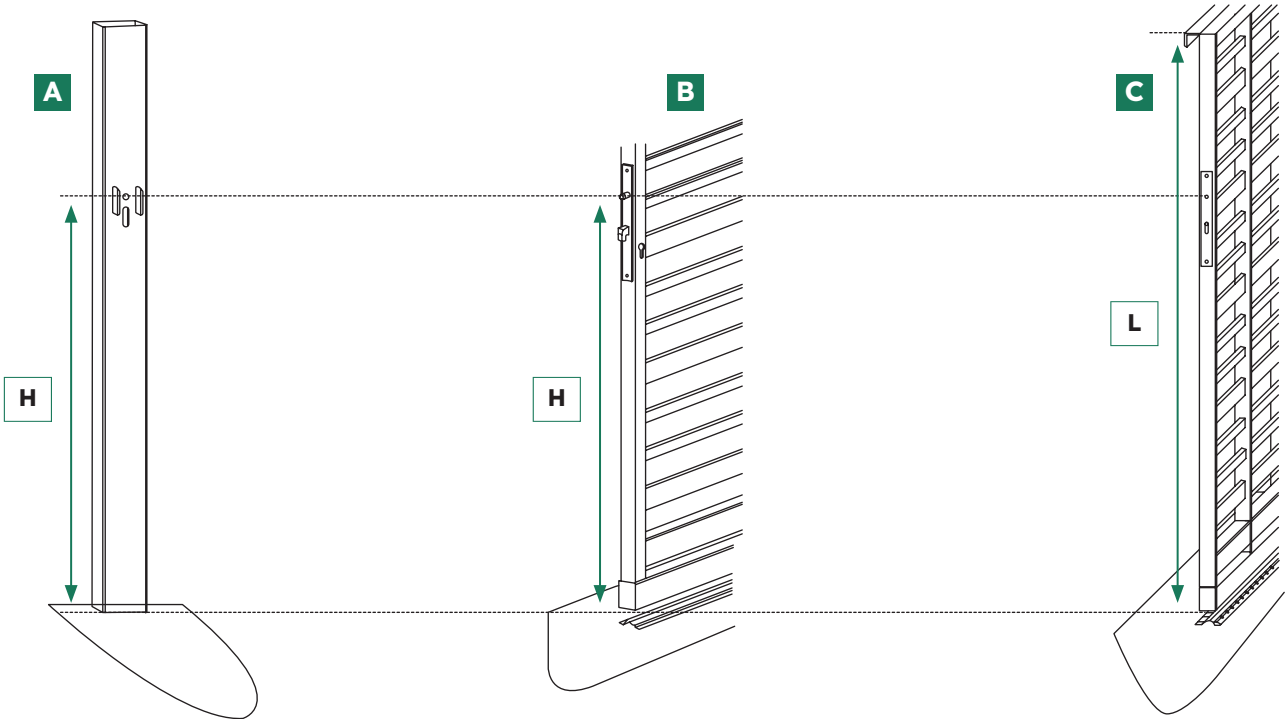

6. ABMESSUNGEN DES STREIFENFUNDAMENTS UND MONTAGE DER PFOSTEN

Wurf von oben

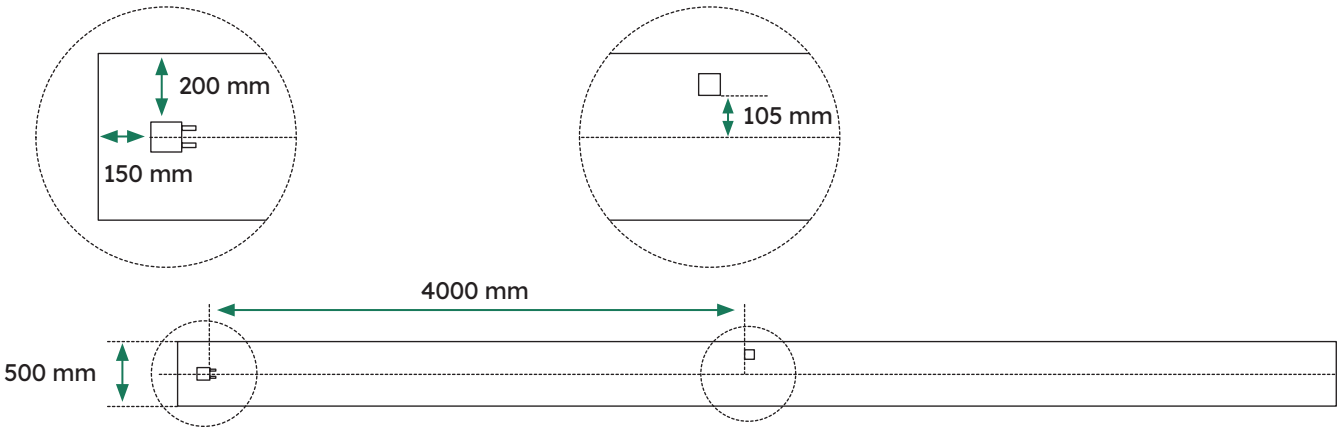

Wurf von der Seite

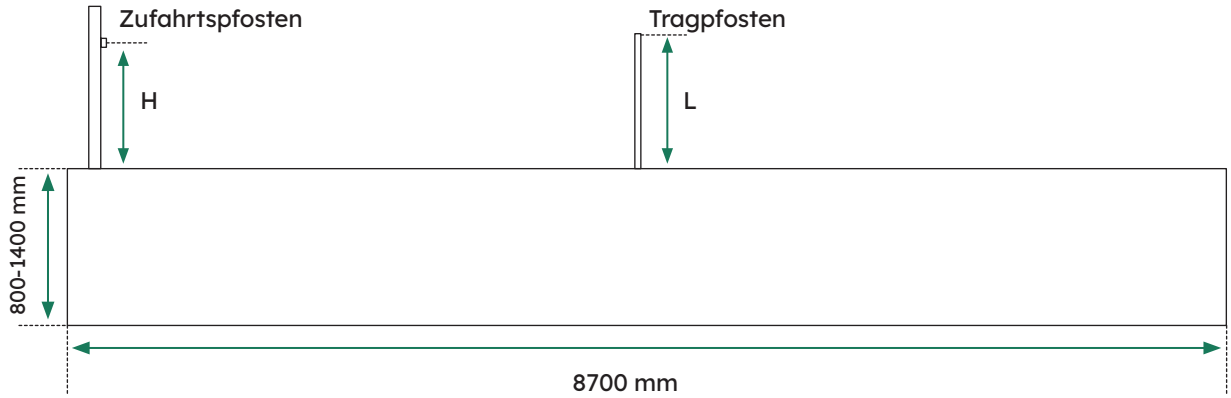

Vor Ausgießen des Streifenfundaments den weiteren Teil der Umzäunung planen. Beachten Sie, dass die Pfosten der Umzäunung in einigen Fällen im Streifenfundament versenkt werden sollten.

Der Feldpfosten muss vom Tor mind. 50 mm entfernt sein.

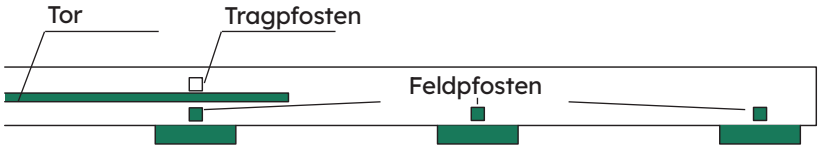

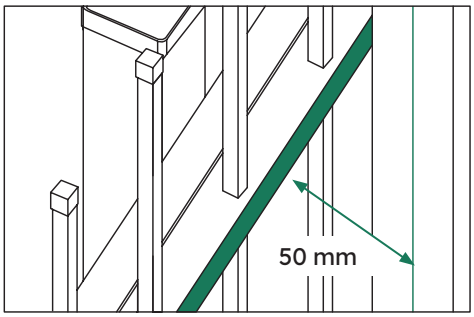

7. VORBEREITUNG DES UNTERGRUNDS

Zwecks korrekter Montage und damit das Tor später ordnungsgemäß funktioniert, muss ein Streifenfundament ausgeführt werden. Das Streifenfundamt sollte auf dem Untergrund gegossen werden. Die Verwendung von Pflastersteinen unter der Führungsschiene ist zulässig. In einem solchen Fall muss das Streifenfundament so ausgeführt sein, damit nach dem Verlegen der Pflastersteine das Niveau des Untergrunds niedriger als das Niveau des Bodens ist.

Die Fundamenttiefe muss an die lokalen Bedingungen angepasst sein und hängt von der Art des Bodens und dem Stand des Grundwassers ab. Je nach Lage beträgt die Tiefe des Streifenfundaments von 0,8 m bis 1,4 m wegen der verschiedenen Frosteindringtiefe. **Die Zonen der Frosteindringtiefe sind in den polnischen Normen PN-81/B-03020 angegeben.**

Auf nicht frosthebenden Böden kann das Streifenfundament, das unter die Laufschiene gegossen wird, verringert werden. Solch eine Änderung erfordert jedoch der Durchführung von Untersuchungen des Bodens sowie einer Besprechung mit einem Monteur mit Bauberechtigungen.

Zur Ausführung eines Streifenfundaments muss **Beton von einer Klasse von zumindest B20.** verwendet werden. Die Arbeiten müssen von einer Person ausgeführt werden, die Bauberechtigungen besitzt. Nach dem Ausgießen des Betons muss vor Installation des Tors, je nach den Wetterbedingungen, entsprechend viel Zeit vergehen.

Reklamationen, die mit Mängeln zusammenhängen, welche durch das Heben des Bodens verursacht werden, werden nicht berücksichtigt. Ein korrekt vorbereiteter Untergrund verhindert solche Mängel.

ZONEN DER FROSTEINDRIGTIEFE IN POLEN

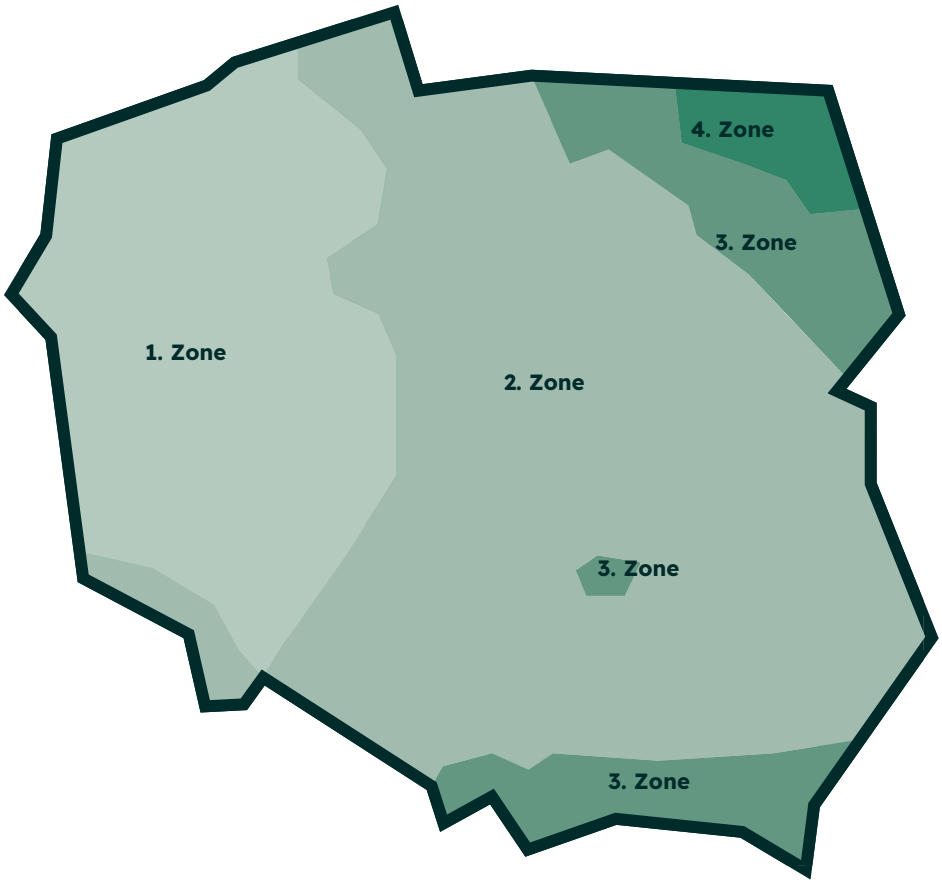

8. MONTAGE DER LAUFSCHIENE

Zuerst muss die Linie der Lage der Schiene festgelegt werden. Die Schiene muss in der Achse des Zufahrtpfostens liegen. Eine inkorrekt festgelegte Lage der Schiene kann bewirken, dass das Tor nicht ordnungsgemäß funktioniert.

Nach dem Verlegen beider Schienen muss nachgeprüft werden, ob beide Schienen eine gerade Linie bilden und ob der Abstand zwischen der Mitte der Schiene und dem Tragpfosten korrekt ist. Die Stelle der Bohrung der Öffnungen wird mit einem Bleistift markiert.

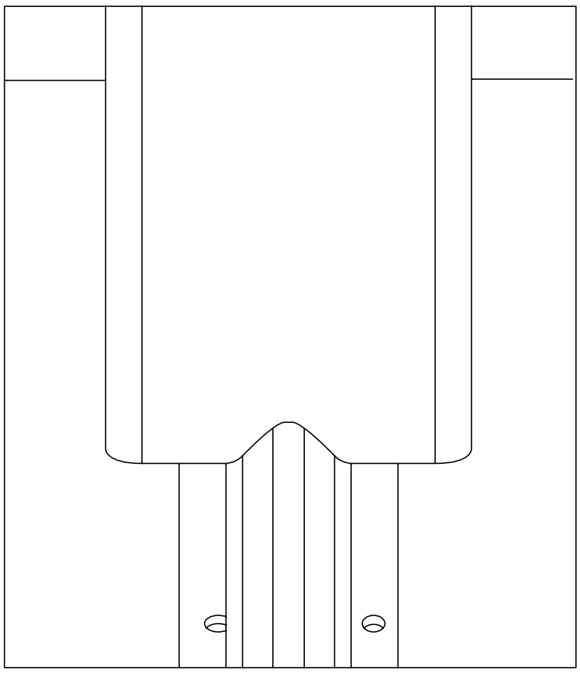

Die Öffnungen mit einem Bohrer, der an die Dübel angepasst ist (mind. 8x40), bohren.
In den Öffnungen die Dübel platzieren und die Schiene andrehen.

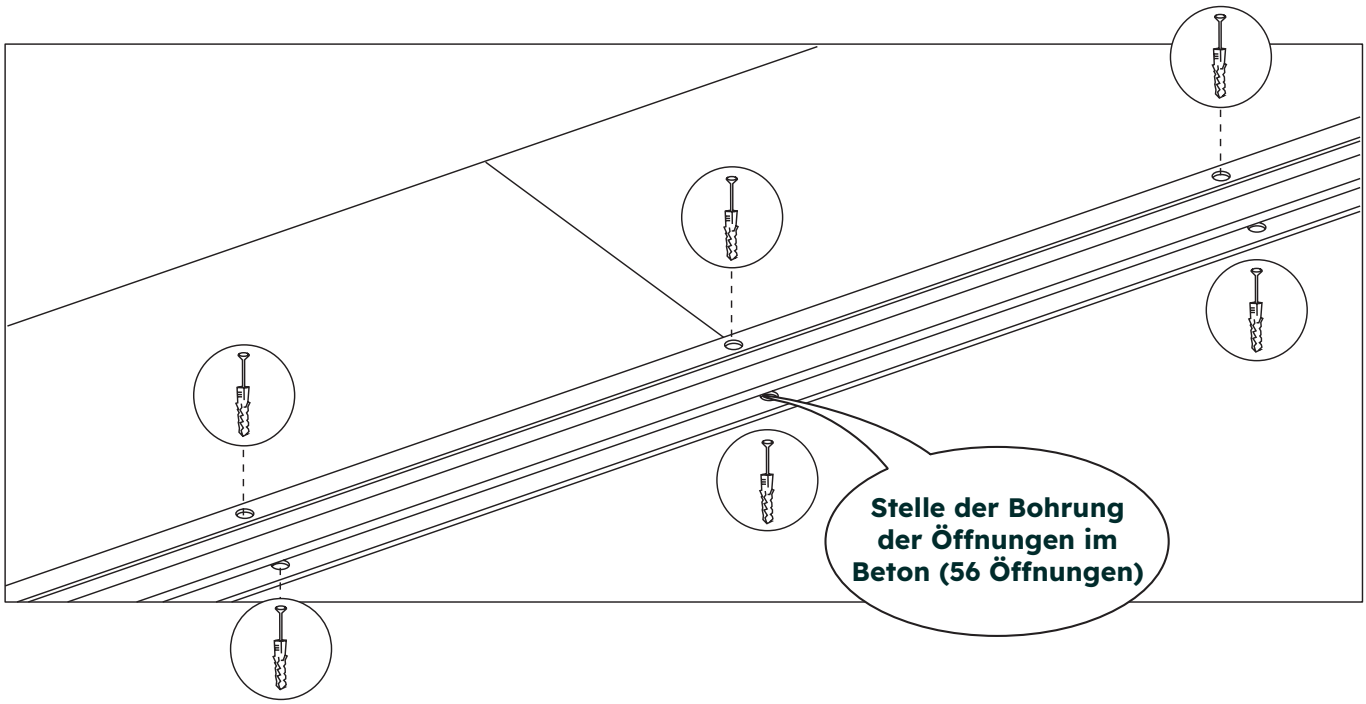

Die Stelle des Zusammenschlusses beider Schienen besonders beachten – ihre Achsen müssen ineinander übergehen, sonst fällt das Tor aus der Torbahn.

9. MONTAGE DER FÜHRUNGSROLLEN

Nach Aufstellung des Tors auf die Schiene wird die Führungsrolle montiert.

Das Befestigungselement der Rolle hat eine Einstellungsmöglichkeit. Vor der Montage müssen die Rollen in mittiger Position aufgestellt werden. Die so vorbereitete Rolle wird an den Tragpfosten (in der Achse des Pfostens) angelegt und auf das Tor gesteckt. Zwischen jeder Rolle und dem Führungselement des Tors wird ein Spiel von einigen Millimetern gelassen.

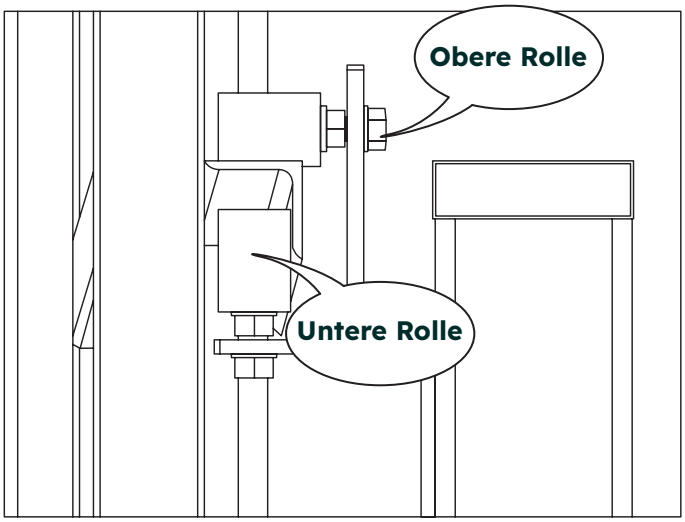

Die untere Rolle ermöglicht die Einstellung der Neigung des Tors. Die obere Rolle ist eine Blockade, die ein Herunternehmen des Tors verhindert.

Das Element, welches die Rollen hält, wird vorübergehend am Pfosten blockiert, z. B. mit einer Schraubzwinge. Die korrekte Verschiebung des Tors wird geprüft, indem das Tor bis zum Ende geöffnet und geschlossen wird. Wenn die Verschiebung korrekt ist, werden die Rollen mithilfe von Gewindeschneidschrauben, die im Set enthalten sind, angedreht. Die Gewindeschneidschrauben werden in der Mitte der Langlöcher eingedreht. Dank dem kann die Höhe eventuell korrigiert werden.

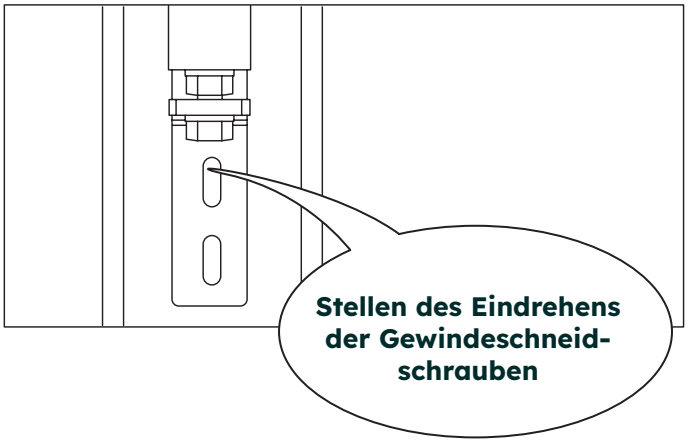

10. MONTAGE DER BLOCKADE DER MAXIMALEN ÖFFNUNG

Die Blockade verhindert ein Verschieben des Tors über den zulässigen Bereich hinaus. Beim Fehlen einer Blockade besteht das Risiko, dass das Tor aus den Führungsrollen fällt.

Die Blockade ist nicht im Set enthalten, sie muss gesondert gekauft werden.

Zuerst muss das Tor zur maximalen gewünschten Öffnung geöffnet werden, jedoch nicht mehr als 4 m im Öffnungsbereich des Tors (der Anfang des Tors muss mit dem Tragpfosten auf einer Linie sein). Es muss geprüft werden, ob das Tor nicht aus den Führungsrollen fällt, eventuell muss das Tor bis zum Moment zurückgeschoben werden, bis die Rollen in der Führungsleiste verschwinden. An der Rückseite den Begrenzer angelegen, die Stelle der Bohrung der Öffnungen im Beton markieren. Die Öffnungen für die Dübel bohren (mind. 8x40) und den Begrenzer andrehen. Nach der Befestigung prüfen, ob das Tor korrekt funktioniert.

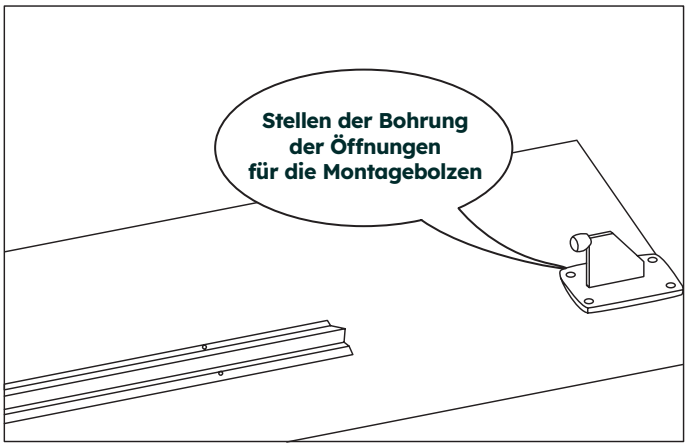

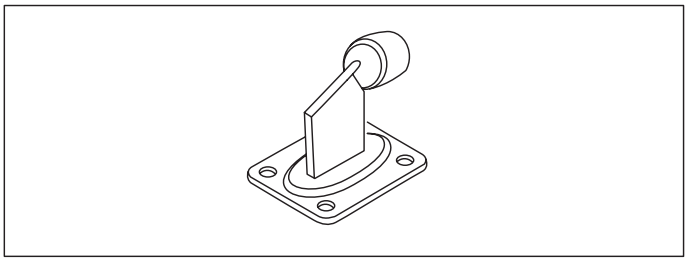

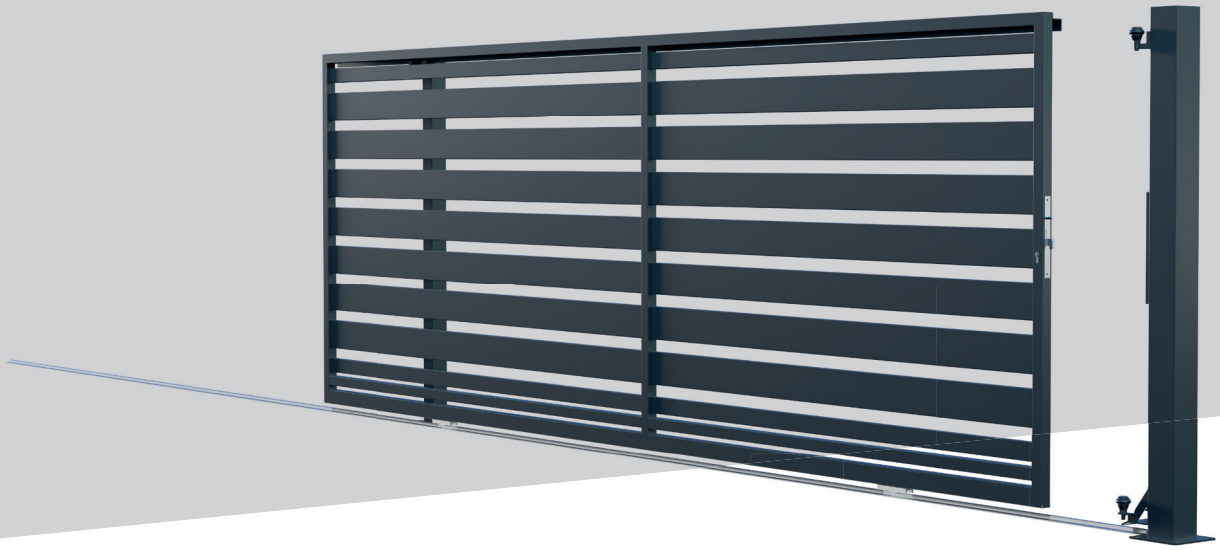

POLARGOS

OPLOCENÍ OD PROFESIONÁLŮ

NÁVOD K MONTÁŽI A OBSLUZE POSUVNÉ BRÁNY BEZ PROTIZÁVAŽÍ

CZ

WWW.POLARGOS.PL

Kontrola/ocena techniczna

Dokonaj oceny zewnętrznej postaci Produktu pod kątem ewentualnych niezgodności. Sprawdź czy produkt jest w dobrym stanie technicznym, wolny od wad i uszkodzeń mechanicznych oraz czy wyrób jest kompletny. Gdy jakikolwiek element zestawu jest uszkodzony zgłoś to niezwłocznie do Producenta, zachowując określoną procedurę postępowania reklamacyjnego.

Przed instalacją produktu należy przeprowadzić montaż próbny, który ma za zadanie sprawdzić zgodność wszystkich elementów i wykluczyć możliwość montażu wadliwych elementów. Po zamontowaniu produktu przyjmuje się, że był on pozbawiony wad lub ewentualne wady Klient zaakceptował.

Użytkowanie i konserwacja

Każdy element ogrodzenia powinien być regularnie przeglądany i konserwowany przez jego właściciela. Należy sprawdzać wszystkie elementy pod kątem wystąpienia ognisk rdzy, zarysowań, uszkodzeń mechanicznych. Ogniska rdzy mogą wystąpić w miejscu, które zostało uszkodzone poprzez przerwanie ciągłości powłoki cynkowanej (głębokie rysy), uderzenia powodujące pęknięcie. W powyższych przypadkach miejsce wystąpienia korozji należy oczyścić do „żywego materiału". Do oczyszczenia należy użyć narzędzi: szlifierkę z odpowiednią nakładką, szczotkę drucianą, szpachelkę lub papier ścierny z odpowiednią gramaturą. Miejsca te trzeba staranie oczyścić (tłuszcze, sole), przemyć i wysuszyć. Na dokładnie wyczyszczoną powierzchnię nanieść dwuskładnikową farbę epoksydową o dużej zawartości płynu cynkowego, np.: TEKNOZINC 90 SE. Na powierzchni ogrodzenia wystąpić może korozja biała w miejscu styku innego materiału niż cynk. W tym miejscu zachodzi powstanie białego nalotu (utlenianie). Miejsca z białą korozją należy przemyć preparatem typu Derustit 1680.

Korozja w systemach nieocynkowanych jest zjawiskiem naturalnym i nie podlega reklamacji. Produkt fabrycznie pokryty jest podkładem który nie stanowi zabezpieczenia antykorozyjnego. Po zakupie systemu nieocynkowanego obowiązkowe jest niezwłoczne zabezpieczenie go farbą antykorozyjną.

W miejscach, gdzie pracują elementy ogrodzenia (zawias, trzpienie automatyki) następuje ścieranie się powierzchni pracujących. Jest to naturalny proces zachodzący podczas użytkowania. Poprzez ścieranie się warstwy wraz z połączeniem warunków atmosferycznych może wystąpić korozja. Dla zmniejszenia wystąpienia powyższego zjawiska zastosować w miejscu styku pracujących elementów np. smar grafitowy. To tyczy się również elementów związanych z automatyką bram.

W szczególnych wypadkach typu podtopienia lub powodzie, gdzie pokrycie ogrodzenia narażone było na dłuższy kontakt z cieczą, należy takie ogrodzenie zdemontować, osuszyć pozbyć się substancji, które dostały się do wewnątrz ram, poprzeczek, sztachet. Oczyścić całe ogrodzenie starannie i zamontować. Jeżeli wymaga nałożenia w danym miejscu cynku należy postępować wg powyższych wytycznych.

1. ÚVOD

Montáž brány vyžaduje určité znalosti a dovednosti. Doporučujeme provádět montáž kvalifikovanými osobami.

V případě bran s elektrickým pohonem je vyžadováno, aby byla elektrická zařízení připojena osobou s příslušnou elektrickou kvalifikací. Záměrem pokynů uvedených v návodu k montáži a návodech k obsluze je splnit požadavky týkající se bezpečnosti majetku, osob, jakož i požadavky výše uvedených norem.

Nedodržení ustanovení tohoto návodu zbavuje společnost POLARGOS jakékoliv odpovědnosti za škody, které mohou vzniknout.

Pokud je brána vybavena elektrickým pohonem, doporučujeme před betonováním základového pásu umístit kabelové průchodky do pohonu (vedle průběžného sloupku) a do dorazového sloupku umožňujícího montáž výstražného a zónového osvětlení.

2. BRÁNA V ZIMNÍM OBDOBÍ

V zimě je často kolejnice pokryta sněhem nebo ledem, což může zablokovat křídlo. Z tohoto důvodu je nutné dostatečně často (v závislosti na typu) odstraňovat nečistoty, které se tam osazují: listy, sníh nebo zmrzlé odpadky, v opačném případě nemusí brána fungovat správně. Tomu lze zabránit umístěním pod kolejnici topného kabelu.

Problém námrazy kolejnice se zvyšuje v případě nesprávně provedeného základu, např. pod úrovni terénu, což způsobí hromadění vody. Proveďte základ tak, aby byl zajištěn sklon umožňující odtok vody, zejména pokud je terén nerovný.

3. SOUČÁSTI SADY

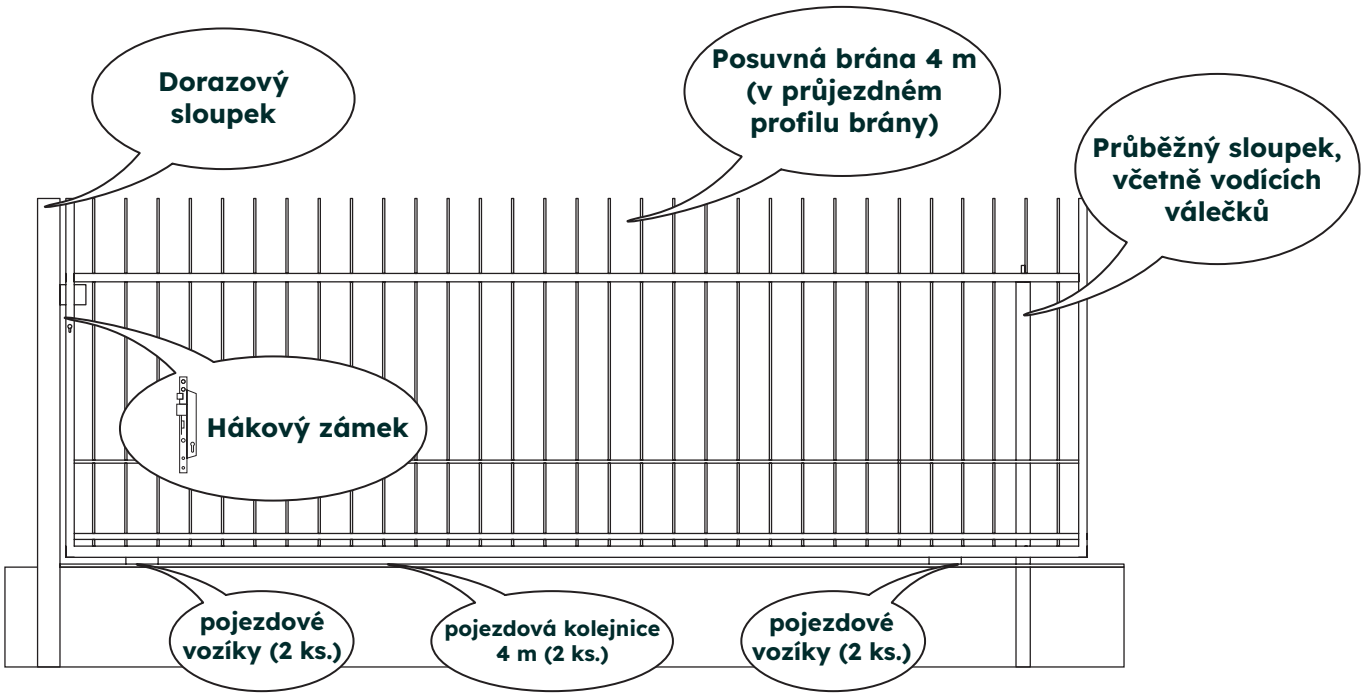

Kromě stavebních materiálů musíte být také vybaveni:
- hmoždinky min. 8x40 – 60 ks.
- dorazem maximálního otevření.

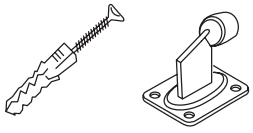

4. POŘADÍ PROVÁDĚNÍ ČINNOSTÍ

Upozornění: Před zahájením montáže zkontrolujte stav součástí brány. Pokud je brána nebo jakýkoliv prvek sady poškozen, oznamte to výrobci.

KROK 1
Stanovení místa montáže brány

KROK 2
Zkušební montáž brány

KROK 3
Stanovení montážních parametrů sloupků

KROK 4
Vykopání základu brány
(jakož i sloupků oplocení, pokud jsou plánovány)

KROK 5
Provedení základového pásu / betonování sloupků

KROK 6
Montáž pojezdových kolejnic

KROK 7
Montáž vodících válečků na sloupek

KROK 8
Montáž hákového zámku

KROK 9
Montáž brány

KROK 10
Montáž dorazu maximálního otevření
(není součástí sady)

5. STANOVENÍ MONTÁŽNÍCH ROZMĚRŮ SLOUPKŮ

Proveďte zkušební montáž brány – měření proveďte na bráně s pojezdovými válečky po nasazení na pojezdovou kolejnici. Po zkušební montáži určete výšku H (vzdálenost mezi osou čepu hákového zámku a podložím) (obr. B). Naměřená hodnota určuje hloubku betonování dorazového sloupku – při měření od úrovně podloží do osy otvoru pro čep hákového zámku (obr. A). Pro určení výšky průběžného sloupku použijte měření parametru L (obr. C). Toto je minimální doporučená výška průběžného sloupku. Je možné zvětšit montážní výšku sloupku o asi 40 mm, aby se zakryl horní vodící váleček.

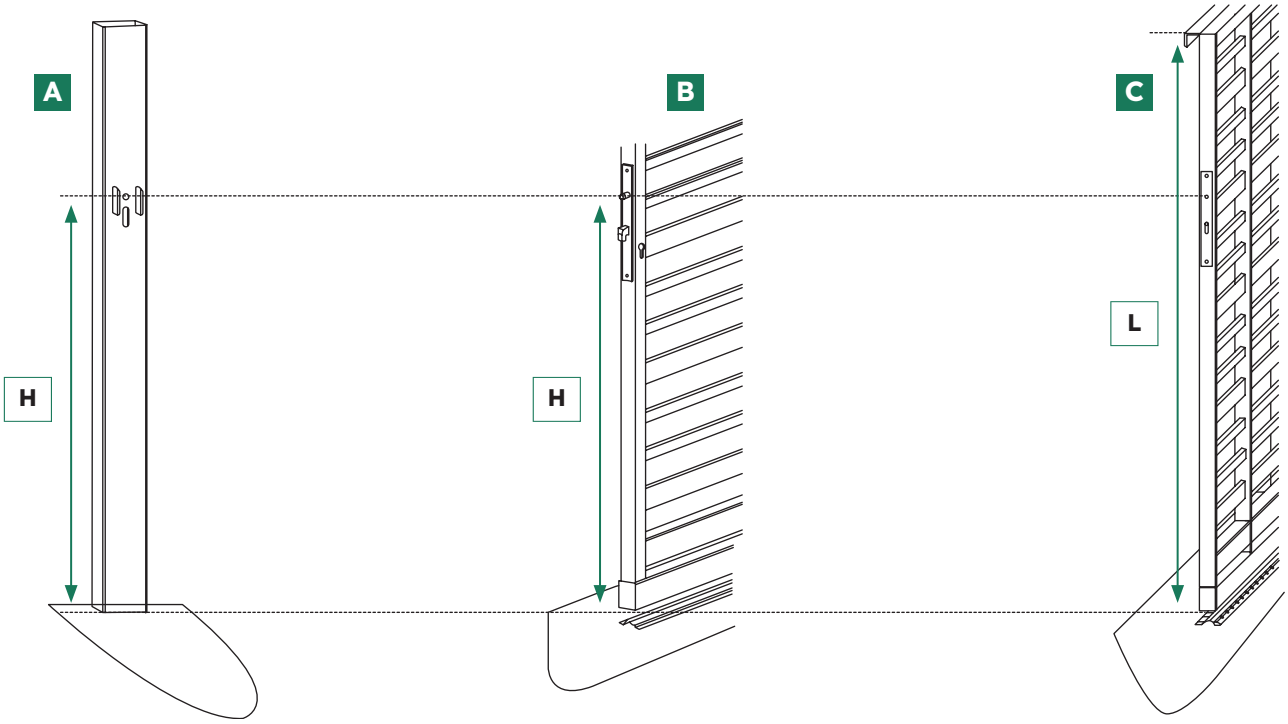

6. ROZMĚRY ZÁKLADOVÉHO PÁSU A MONTÁŽ SLOUPKŮ

Pohled shora

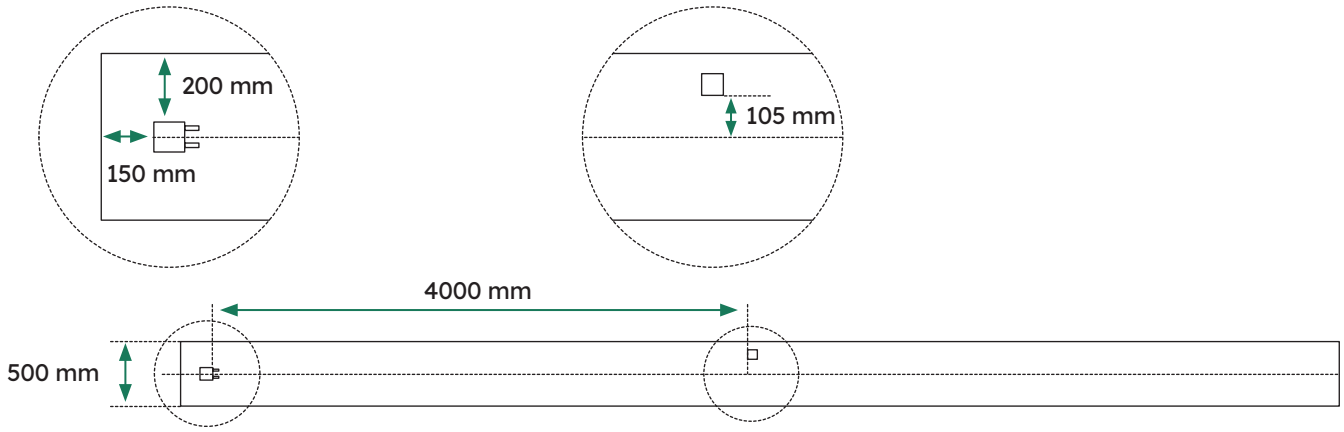

Boční pohled

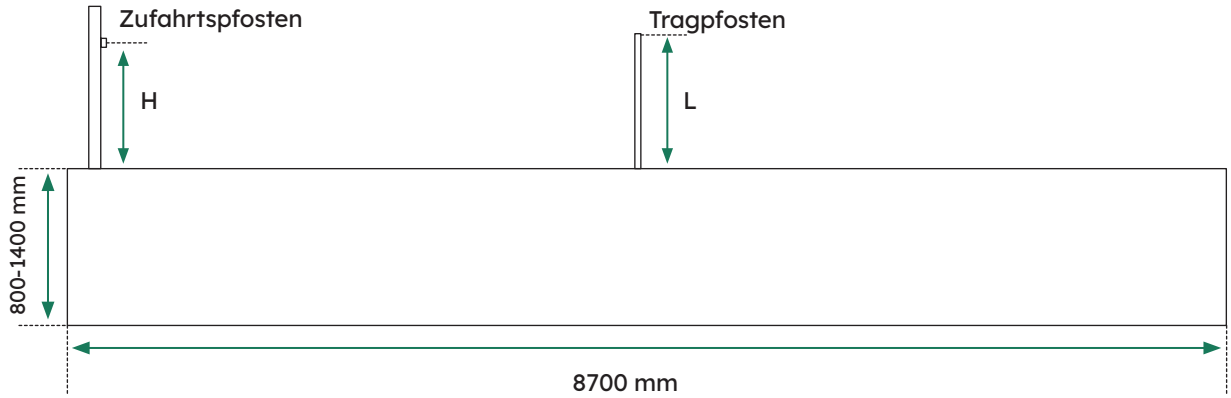

Před betonováním základového pásu je nutné naplánovat další část plotu. Vezměte v úvahu, že v některých případech by měly být do základového pásu zapuštěny sloupky plotu.

Sloupek pro plotové pole musí být vzdálen od brány nejméně 50 mm.

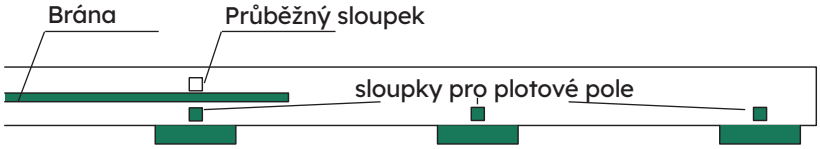

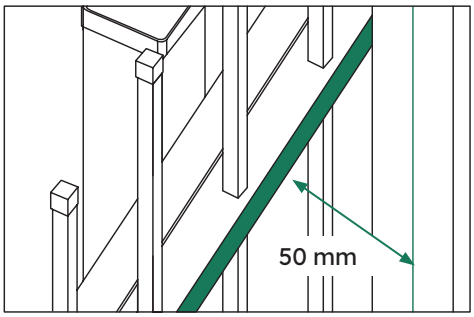

7. PŘÍPRAVA PODLOŽÍ

Pro správnou montáž a následné řádné fungování brány je nutné provést základový pás. Základový pás by měl být vylit do úrovně terénu. Je povoleno používat pod pojezdovou kolejnici brány dlažební kostky. V tomto případě musí být základový pás proveden tak, aby po položení dlažebních kostek nebyla úroveň podloží nižší než úroveň terénu.

Hloubka základu musí být přizpůsobena místním podmínkám a závisí na druhu půdy a hladině podzemní vody. V závislosti na umístění je hloubka základového pásu od 0,8 m do 1,4 m kvůli různé hloubce zamrzání půdy.**Zóny zamrznutí půdy jsou stanoveny v polské normě PN-81/B-03020.**

Na půdách, které po zamrznutí nezvyšují svůj objem, může být základový pás pod pojezdovou kolejnici menší. Taková změna však vyžaduje zkoušky půdy a konzultaci s montérem se stavební kvalifikací.

K provedení základového pásu použijte **betonu klasy co najmniej B20.** Práce musí být prováděny osobou se stavební kvalifikací. Po vylití betonu je nutné před montáží brány vyčkat určitou dobu (tato doba závisí na povětrnostních podmínkách).

Reklamace související s vadami způsobenými stoupáním půdy nebudou brány v úvahu. Řádně připravené podloží zabraňuje takovým vadám.

ZÓNY ZAMRZNUTÍ PŮDY V POLSKU

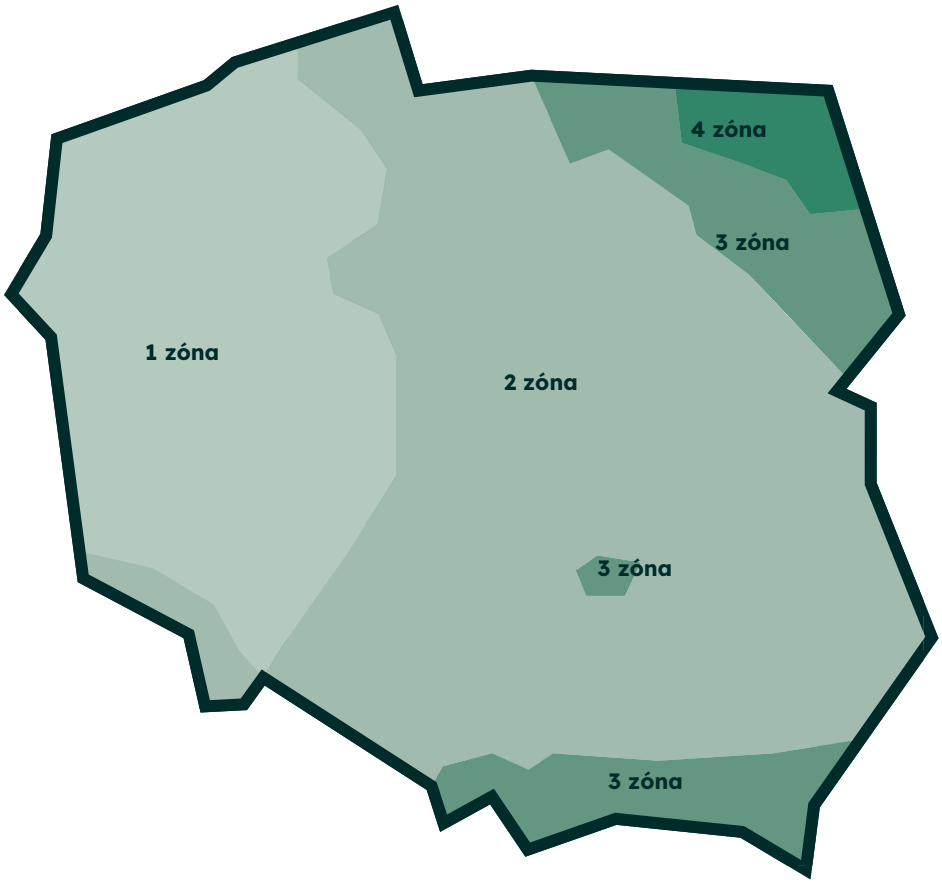

8. MONTÁŽ POJEZDOVÉ KOLEJNICE

Nejprve určete polohu kolejnice. Kolejnice musí být umístěna v ose dorazového sloupku. Nesprávné stanovení polohy kolejnice může mít za následek neřádné fungování brány.

Po umístění obou kolejnic zkontrolujte, zda tvoří obě kolejnice přímou linii a zda je vzdálenost mezi středem kolejnice a průběžným sloupkem správná. Tužkou označte místa pro vrtání otvorů.

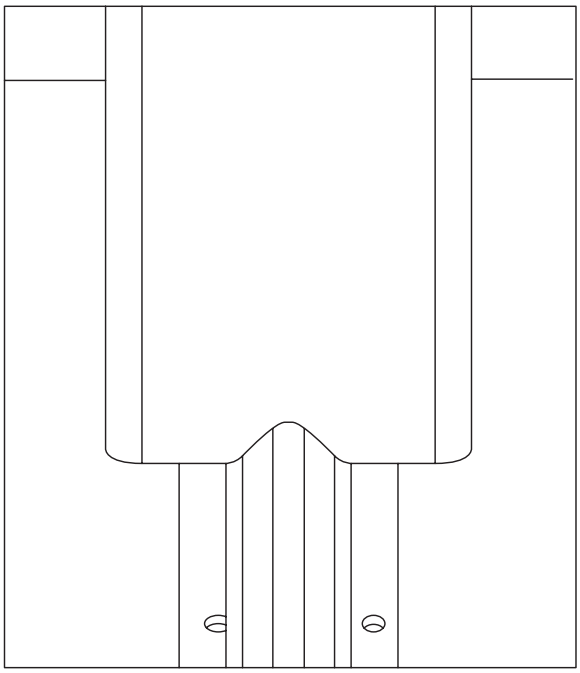

Vyvrtejte otvory vrtákem vhodným pro hmoždinky (min. 8x40). Umístěte hmoždinky do otvorů a přišroubujte kolejnici..

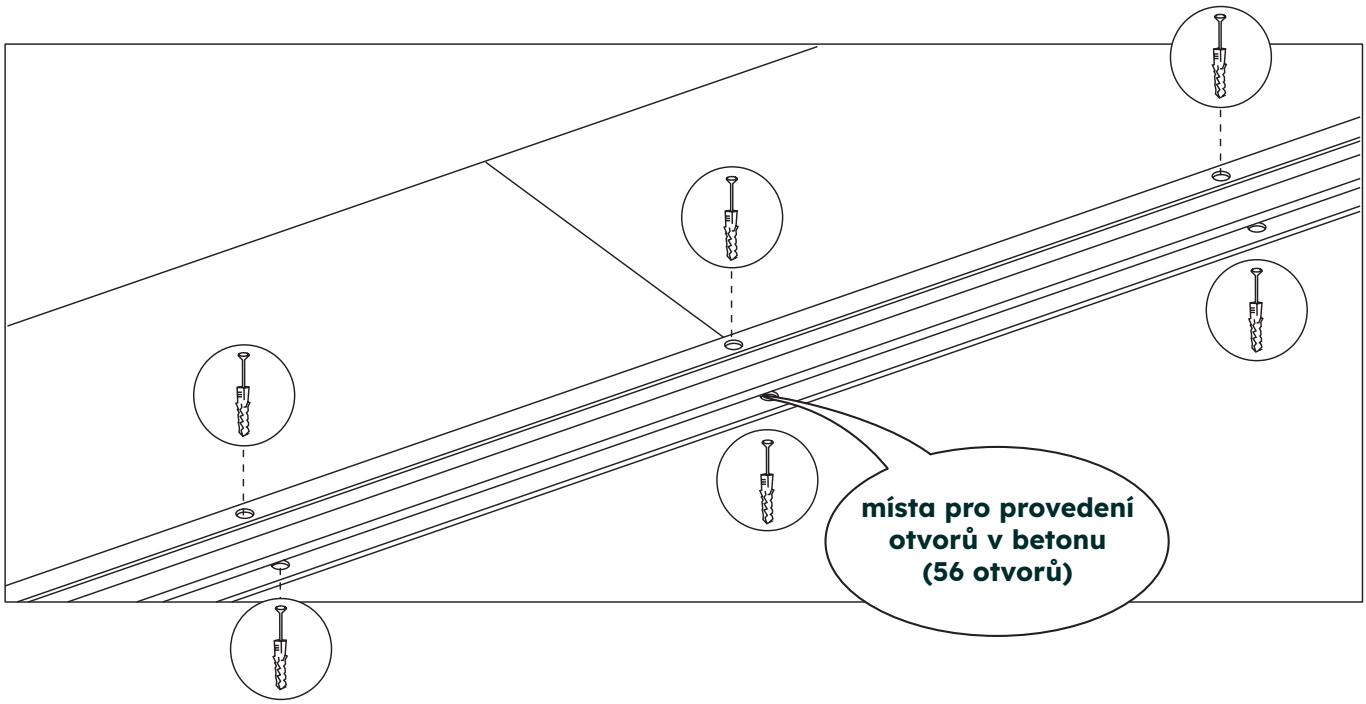

Věnujte zvláštní pozornost místu spojení dvou kolejnic – jejich osy nesmí být přesunuty, protože to může způsobit vypadnutí z jízdní trati.

9. MONTÁŽ VODÍCÍCH VÁLEČKŮ

Po nasazení brány na kolejnici umístěte vodící váleček.

Upevňovací prvek válečku je nastavitelný. Před montáží nastavte válečky do střední polohy. Takto připravený váleček umístěte na průběžný sloupek (v ose sloupku) a nasaďte na bránu. Mezi jednotlivými válečky a vodícím prvkem brány ponechejte několik milimetrů volného prostoru..

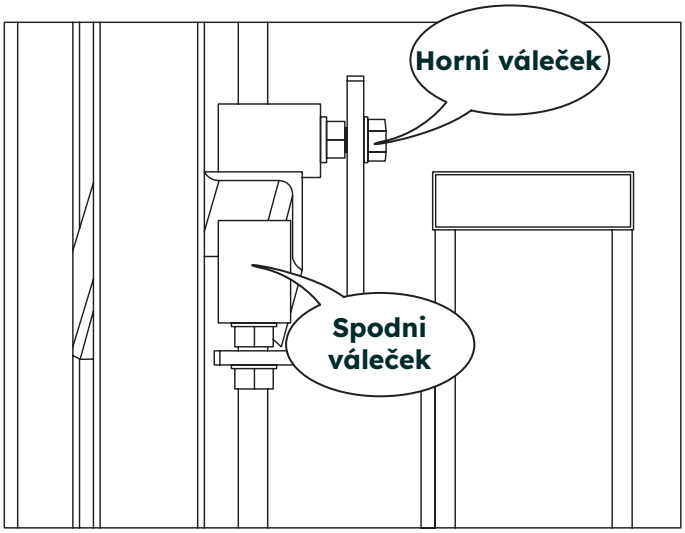

Spodní váleček umožňuje nastavit sklon brány. Horní váleček je blokáda, která brání sundání brány.

Nosný prvek válečku dočasně zablokujte do sloupku např. pomocí truhlářské svorky. Zkontrolujte posun brány plným otevřením a zavřením. Pokud je posun správný, přišroubujte válečky do sloupku pomocí šroubů na plech, které jsou součástí sady. Šrouby na plech přišroubujte uprostřed podélných otvorů. Díky tomu bude možné korigovat výšku.

10. MONTÁŽ BLOKÁDY MAXIMÁLNÍHO OTEVŘENÍ

Blokáda brání vysunutí brány mimo povolený rozsah. Žádné blokování způsobí riziko vypadnutí brány z vodících válečků, což může mít za následek pád brány.

Blokáda není součástí sady, musíte ji koupit odděleně.

Nejprve maximálně otevřete bránu, ale ne více než na 4 m v průjezdovém profilu brány (začátek brány se vyrovnává s průběžným sloupkem). Zkontrolujte, zda nevypadá brána z vodících válečků, případně posuňte bránu zpět, dokud se nezasunou válečky do vodítka. K zadní části přibližte doraz, označte místo pro provedení otvorů v betonu. Vyvrtejte otvory na hmoždinky (min. 8x40) a přišroubujte doraz. Po připevnění zkontrolujte správnost fungování brány.

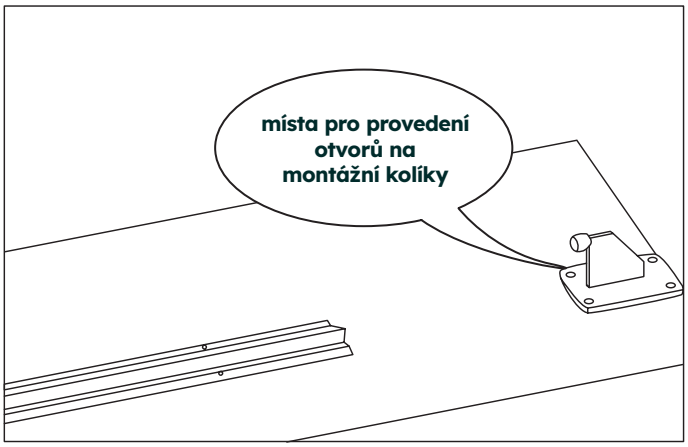

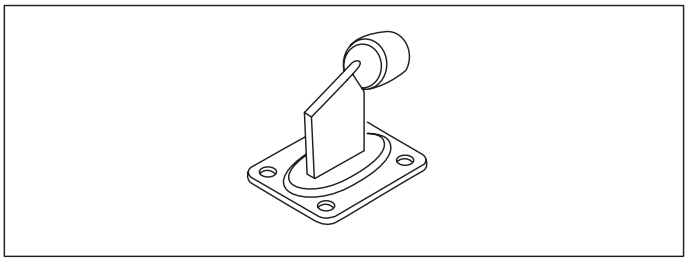

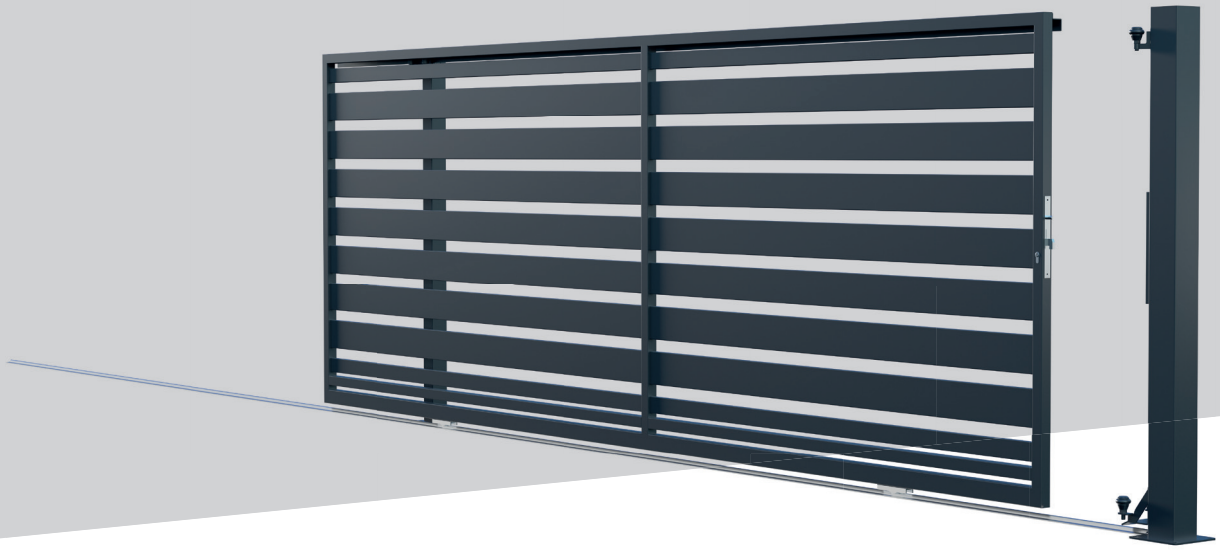

POLARGOS

OPLOTENIA PRE PROFESIONÁLOV

NÁVOD NA MONTÁŽ A OBSLUHU POSUVNEJ BRÁNY BEZ PROTIVÁHY

SK

WWW.POLARGOS.PL

Kontrola/ocena techniczna

Dokonaj oceny zewnętrznej postaci Produktu pod kątem ewentualnych niezgodności. Sprawdź czy produkt jest w dobrym stanie technicznym, wolny od wad i uszkodzeń mechanicznych oraz czy wyrób jest kompletny. Gdy jakikolwiek element zestawu jest uszkodzony zgłoś to niezwłocznie do Producenta, zachowując określoną procedurę postępowania reklamacyjnego.

Przed instalacją produktu należy przeprowadzić montaż próbny, który ma za zadanie sprawdzić zgodność wszystkich elementów i wykluczyć możliwość montażu wadliwych elementów. Po zamontowaniu produktu przyjmuje się, że był on pozbawiony wad lub ewentualne wady Klient zaakceptował.

Użytkowanie i konserwacja

Każdy element ogrodzenia powinien być regularnie przeglądany i konserwowany przez jego właściciela. Należy sprawdzać wszystkie elementy pod kątem wystąpienia ognisk rdzy, zarysowań, uszkodzeń mechanicznych. Ogniska rdzy mogą wystąpić w miejscu, które zostało uszkodzone poprzez przerwanie ciągłości powłoki cynkowanej (głębokie rysy), uderzenia powodujące pęknięcie. W powyższych przypadkach miejsce wystąpienia korozji należy oczyścić do „żywego materiału". Do oczyszczenia należy użyć narzędzi: szlifierkę z odpowiednią nakładką, szczotkę drucianą, szpachelkę lub papier ścierny z odpowiednią gramaturą. Miejsca te trzeba staranie oczyścić (tłuszcze, sole), przemyć i wysuszyć. Na dokładnie wyczyszczoną powierzchnię nanieść dwuskładnikową farbę epoksydową o dużej zawartości płynu cynkowego, np.: TEKNOZINC 90 SE. Na powierzchni ogrodzenia wystąpić może korozja biała w miejscu styku innego materiału niż cynk. W tym miejscu zachodzi powstanie białego nalotu (utlenianie). Miejsca z białą korozją należy przemyć preparatem typu Derustit 1680.

Korozja w systemach nieocynkowanych jest zjawiskiem naturalnym i nie podlega reklamacji. Produkt fabrycznie pokryty jest podkładem który nie stanowi zabezpieczenia antykorozyjnego. Po zakupie systemu nieocynkowanego obowiązkowe jest niezwłoczne zabezpieczenie go farbą antykorozyjną.

W miejscach, gdzie pracują elementy ogrodzenia (zawias, trzpienie automatyki) następuje ścieranie się powierzchni pracujących. Jest to naturalny proces zachodzący podczas użytkowania. Poprzez ścieranie się warstwy wraz z połączeniem warunków atmosferycznych może wystąpić korozja. Dla zmniejszenia wystąpienia powyższego zjawiska zastosować w miejscu styku pracujących elementów np. smar grafitowy. To tyczy się również elementów związanych z automatyką bram.

W szczególnych wypadkach typu podtopienia lub powodzie, gdzie pokrycie ogrodzenia narażone było na dłuższy kontakt z cieczą, należy takie ogrodzenie zdemontować, osuszyć pozbyć się substancji, które dostały się do wewnątrz ram, poprzeczek, sztachet. Oczyścić całe ogrodzenie starannie i zamontować. Jeżeli wymaga nałożenia w danym miejscu cynku należy postępować wg powyższych wytycznych.

1. ÚVOD

Na montáž brány sa vyžadujú určité vedomosti a schopnosti. Odporúčame, aby montáž vykonali odborne pripravené osoby.

V prípade brán s elektrickým pohonom je nevyhnutné, aby elektrické zariadenia napojila na sieť osoba, ktorá má príslušné elektrické oprávnenia a povolenia. Cieľom pokynov uvedených v návodoch na montáž a návodoch na obsluhu je splniť požiadavky ohľadom bezpečnosti majetku, osôb a dodržať platné štandardy.

Konanie v rozpore s týmto návodom oslobodzuje spoločnosť POLARGOS od akejkoľvek zodpovednosti z titulu prípadných poškodení.

Ak je brána vybavená elektrickým pohonom, odporúčame, aby ste pred zhotovením základového pásu umiestnili káblové priechodky na montáž pohonu (vedľa priechodného stĺpika) a k dojazdovému stĺpiku na montáž výstražného a oblastného osvetlenia.

2. BRÁNA V ZIMNOM OBDOBÍ

V zime je koľajnica často pokrytá snehom alebo ľadom, čo môže zablokovať krídlo. Preto je nevyhnutné z koľajnice (v závislosti od jej druhu) vymetať špinu, ktorá sa v nej hromadí: lístie, sneh alebo zmrznuté smeti, v opačnom prípade brána môže nefungovať správne. Môžete tomu predísť, ak uložíte pod koľajnicou výhrevný kábel.

Problém zamrznutia koľajnice je podstatnejší v prípade nesprávneho zhotovenia základov, napr. pod úrovňou terénu, v dôsledku čoho sa hromadí voda. Základy by mali byť zhotovené tak, aby sa zabezpečil sklon, ktorý umožní odtok vody, najmä ak terén nie je rovný.

3. MONTÁŽNE ELEMENTY

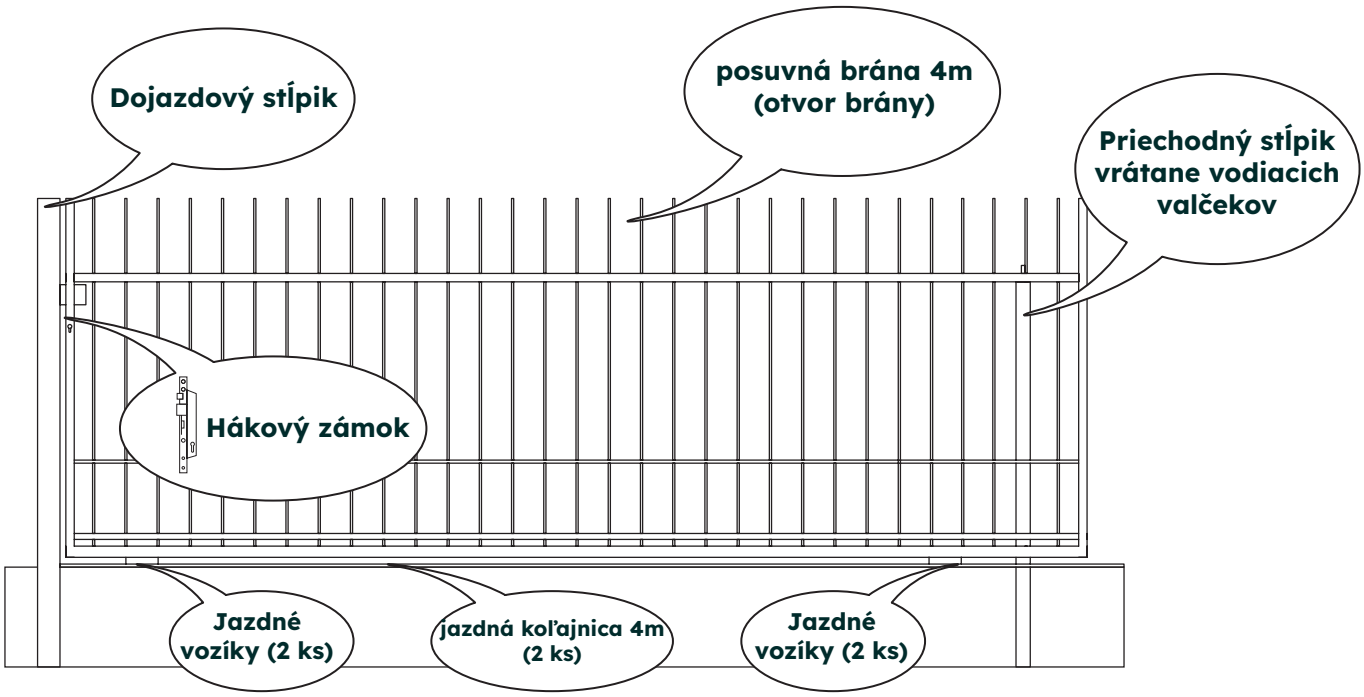

Okrem stavebných materiálov na montáž je potrebné zabezpečiť aj:
- hmoždinky min. 8x40 - 60 ks
- obmedzovač maximálneho otvorenia

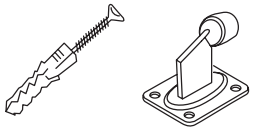

4. POŘADÍ PROVÁDĚNÍ ČINNOSTÍ

Upozornění: Před zahájením montáže zkontrolujte stav součástí brány. Pokud je brána nebo jakýkoliv prvek sady poškozen, oznamte to výrobci.

KROK 1
Určiť miesto montáže brány

KROK 2
Vykonať skúšobnú montáž brány

KROK 3
Určiť montážne parametre stĺpikov

KROK 4
Vykonať vykop pod základy brány
(a aj stĺpiky na oplotenie, ak boli plánované)

KROK 5
Zhotoviť základový pás / zabetónovať stĺpiky

KROK 6
Vykonať montáž jazdných koľajníc

KROK 7
Vykonať montáž vodiacich valčekov na stĺp

KROK 8
Vykonať montáž hákového zámka

KROK 9
Vykonať montáž brány

KROK 10
Vykonať montáž obmedzovača maximálneho otvorenia (nie je súčasťou dodávky)

5. URČENIE VEĽKOSTÍ MONTÁŽNYCH STĹPIKOV

Vykonajte skúšobnú montáž brány – merania vykonajte na bráne spolu s jazdnými valčekmi po nastavení na jazdnej koľajnici. Po skúšobnej montáži vyznačte výšku H (vzdialenosť medzi osou háka hákového zámka a povrchom terénu) (obr. B). Zameraná hodnota určí hĺbku betónovania dojazdového stĺpika – pri meraní od povrchu terénu po os otvoru na hák hákového zámka (obr. A). Na určenie výšky priechodného stĺpika sa použije parameter L (obr. C). Je to minimálna odporúčaná výška priechodného stĺpika. Existuje možnosť zväčšiť montážnu výšku stĺpika o cca 40 mm na skrytie horného vodiaceho valčeka.

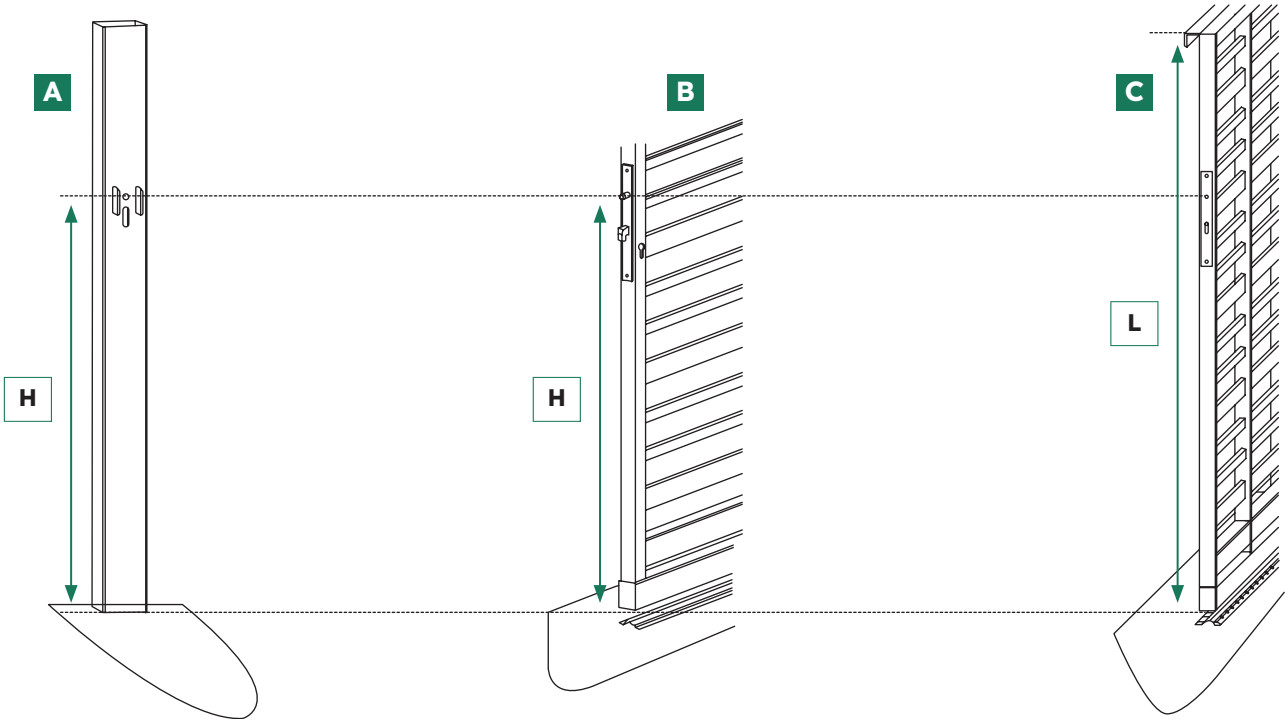

6. VEĽKOSTI ZÁKLADOVÉHO PÁSU A MONTÁŽ STĹPIKOV

Pohľad zhora

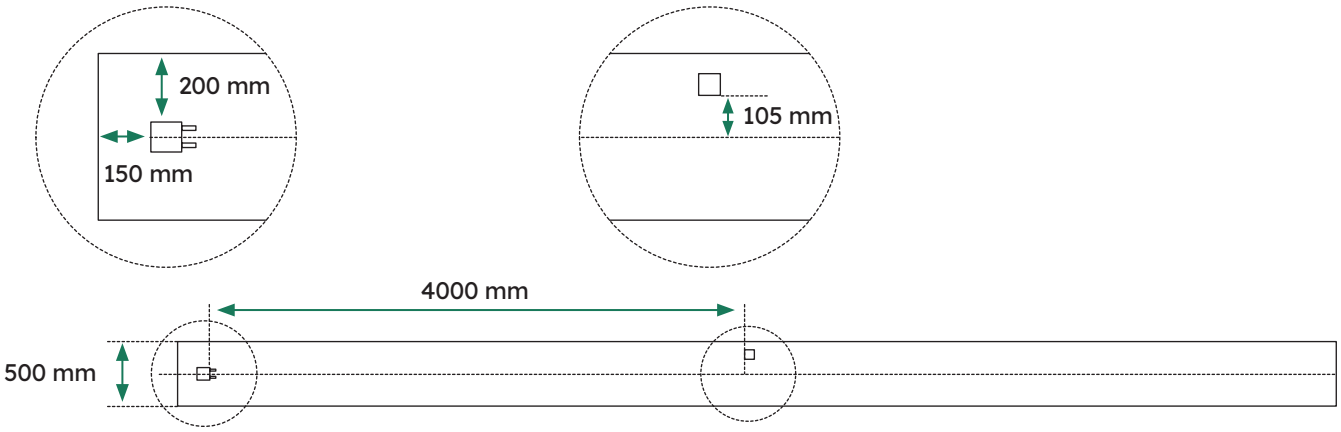

Pohľad z boku

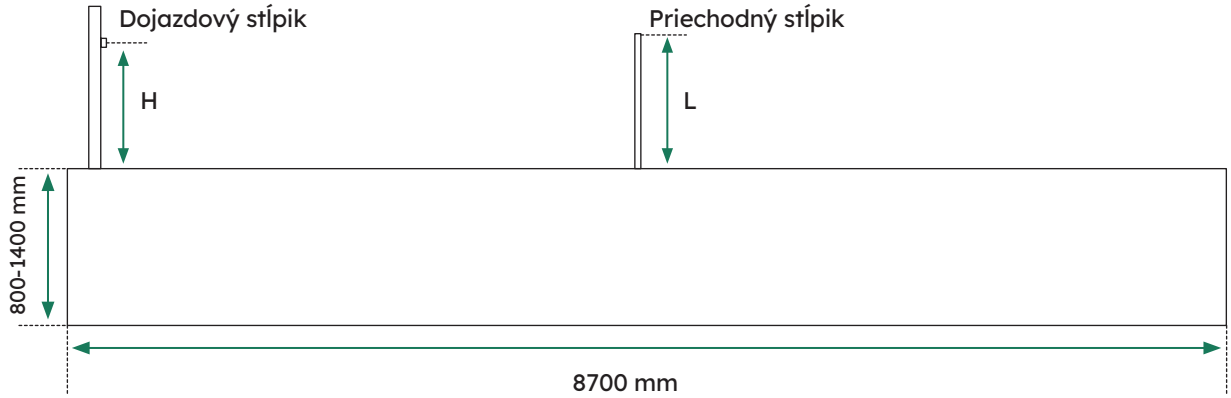

Pred vyliatím základového pásu odporúčame, aby ste naplánovali aj ďalšiu časť oplotenia. Obráťte pozornosť na to, že v niektorých prípadoch by mali byť do základového pásu ponorené stĺpiky oplotenia.

Poľový stĺpik by mal byť vzdialený od brány min. 50 mm.

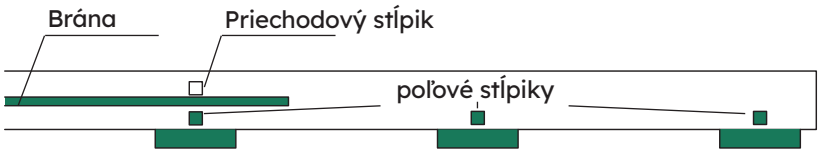

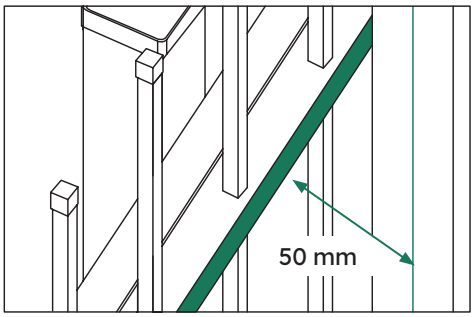

7. PRÍPRAVA TERÉNU

Pre správnu montáž a potom aj spoľahlivý chod brány je nevyhnutný základový pás. Základový pás sa zhotoví do úrovne terénu. Existuje možnosť uložiť zámkovú dlažbu pod vodiacu koľajnicu brány. V takomto prípade by mal byť základový pás vykonaný tak, aby po uložení zámkovej dlažby jej povrch nebol nižšie ako povrch terénu.

Hĺbka základov by mala byť prispôsobená miestnym podmienkam a závisí od druhu zeminy a hladiny povrchových vôd. V závislosti od lokalizácie je hĺbka základového pásu v rozmedzí od 0,8 m do 1,4 m podľa nezámrznej hĺbky. **Nezámrzné hĺbky sú uvedené v poľskej norme PN-81/B-03020.**

Na teréne, na ktorom nevznikajú mrazové vypukliny, môže byť základový pás zhotovený pod jazdnú koľajnicu zmenšený. Avšak k tejto úprave sa vyžaduje vykonanie skúšok zeminy a odkonzultovanie jej s odborníkom, ktorý má vhodné oprávnenia na realizáciu stavebných prác.

Na základový pás sa použije **minimálne betón triedy B20.** Práce vykoná osoba, ktorá má vhodné stavebné povolenia a oprávnenia. Po vyliatí nechajte betón schnúť vhodný čas (ktorý závisí od počasia), kým začnete montáž brány.

Reklamácie spojené s chybami, ktoré vyplývajú z dvíhania sa terénu nebudú skúmané. Správne pripravený terén predchádza vzniku chýb tohto druhu.

NEZÁMRZNÁ HĹBKA V POĽSKU PODĽA REGIÓNOV

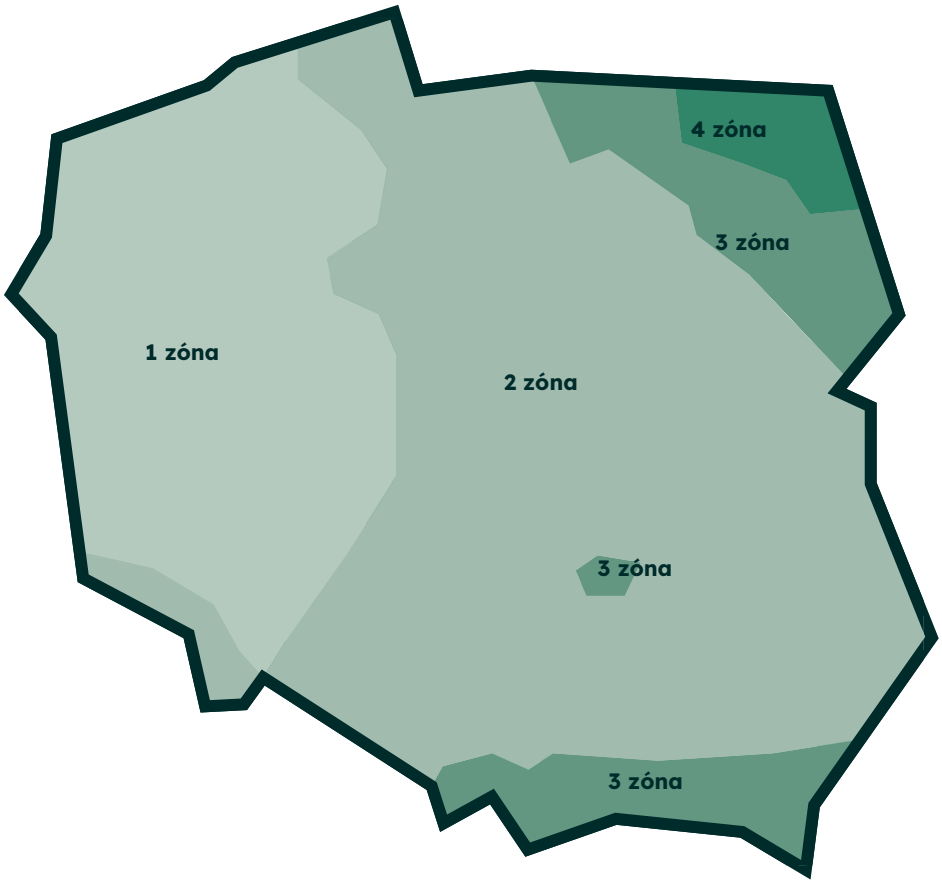

8. MONTÁŽ JAZDNEJ KOĽAJNICE

V prvom rade vyznačte čiaru uloženia koľajnice. Koľajnica by mala byť uložená v osi dojazdového stĺpika. Nesprávne určené miesto uloženia koľajnice môže zapríčiniť nesprávny chod brány.

Po uložení obidvoch koľajníc overte, či obidve koľajnice tvoria rovnú čiaru a či vzdialenosť medzi stredom koľajnice a priechodovým stĺpikom je správna. Označte ceruzkou miesta na otvory.

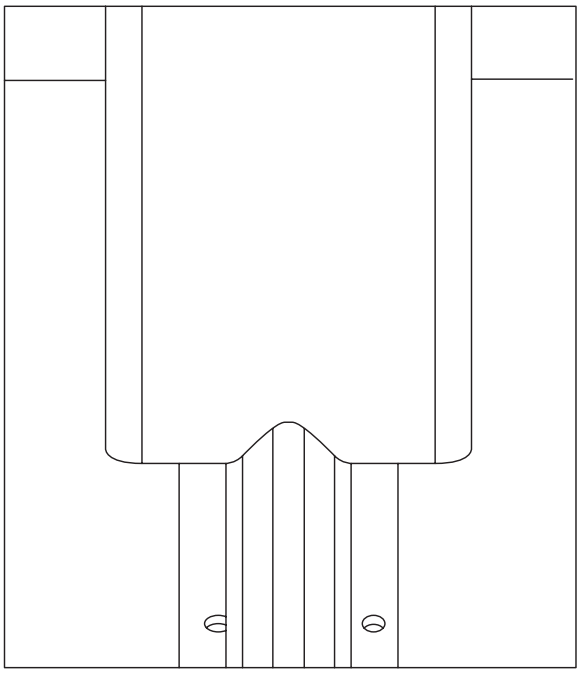

Vŕtajte otvory vrtákom podľa veľkosti hmoždiniek (min. 8x40). Do otvorov vložte hmoždinky a prikrúťte koľajnicu.

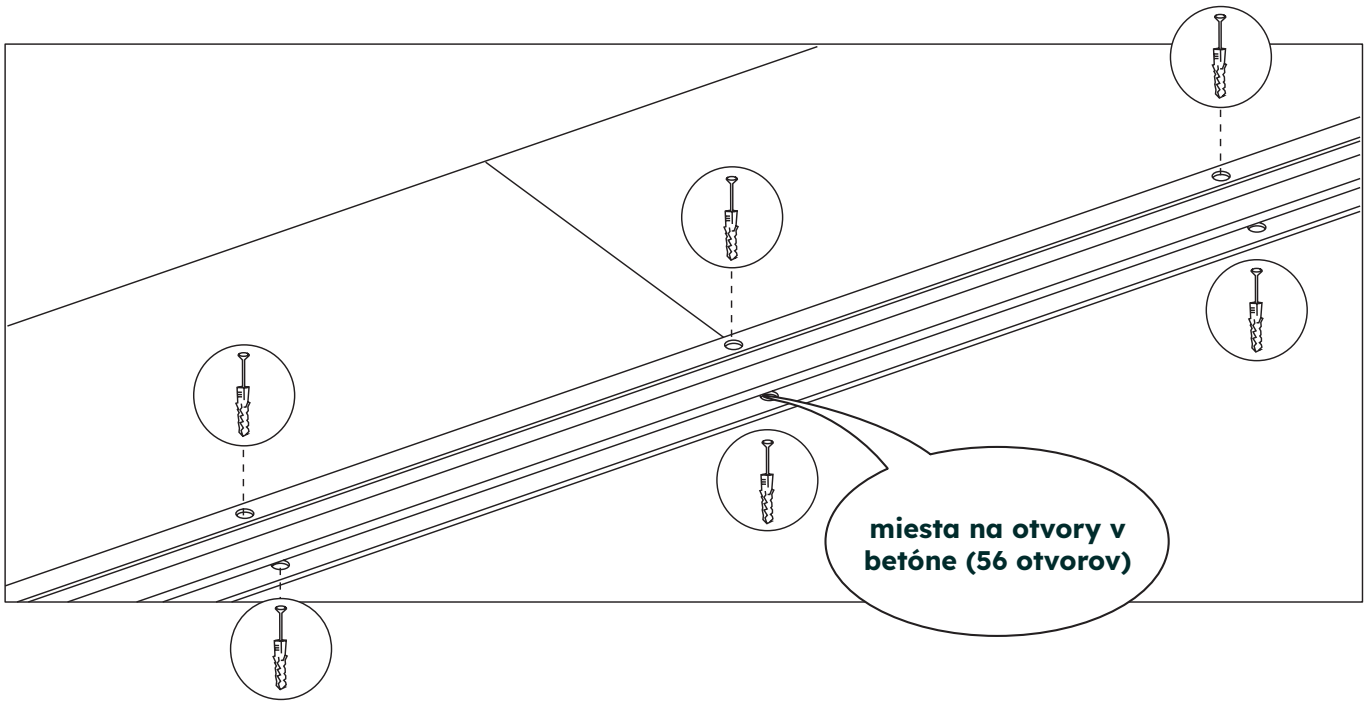

Obráťte zvláštnu pozornosť na miesto spojenia dvoch koľajníc - ich osi nesmú byť voči sebe presunuté, aby brána nevyskočila z koľaje.

9. MONTÁŽ VODIACICH VALČEKOV

Po montáži brány na koľajnice priložte vodiaci valček.

Montážny prvok valčeka poskytuje možnosť regulácie. Pred montážou nastavte valčeky v strednej polohe. Takto pripravený valček priložte k priechodnému stĺpiku (v osi stĺpika) a pripevnite k bráne. Medzi každým valčekom a vodiacim prvkom brány nechajte pármilimetrový voľný priestor.

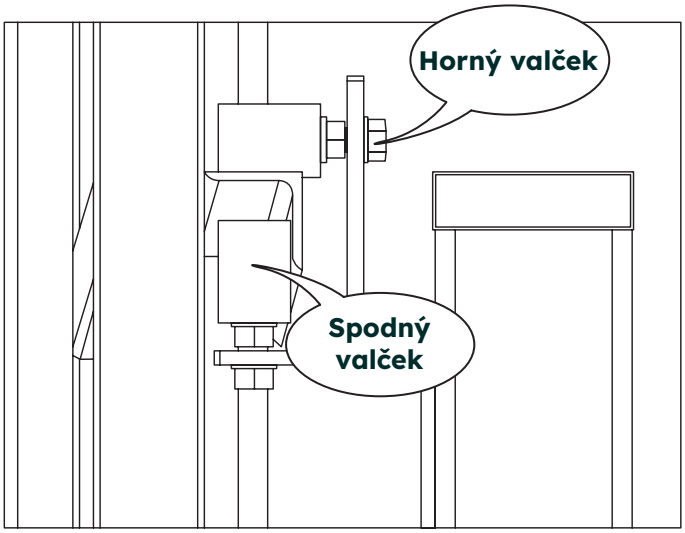

Spodný valček poskytuje možnosť nastavenia nachýlenia brány. Horný valček tvorí blokádu, ktorá znemožňuje stiahnutie brány.

Montážny prvok valčekov dočasne pripevnite na stĺpik, napr. s pomocou zvierky. Overte posuvný pochyb brány maximálne ju otvárajúc a zatvárajúc. Ak je tento pochyb správny, prikrúťte valčeky na stĺpik s pomocou dodaných skrutiek. Skrutky prikrúťte v strede pozdĺžnych otvorov. Vďaka tomu vznikne možnosť prípadnej úpravy výšky.

10. MONTÁŽ OBMEDZOVAČA MAXIMÁLNEHO OTVORENIA

Obmedzovač predchádza prípadnému vysunutiu brány mimo povolený rozsah. Bez obmedzovača vzniká riziko vypadnutia brány z vodiacich valčekov, čo by mohlo ďalej spôsobiť prevrátenie sa brány.

Obmedzovač nie je súčasťou dodávky, môže sa kúpiť osobitne.

V prvom rade otvorte maximálne bránu, ale nechajte 4 m v otvore brány (vyrovnanie začiatku brány s priechodným stĺpikom). Skontrolujte, či brána nevypadá z vodiacich valčekov, môžete tiež presunúť bránu späť na miesto, na ktorom sa valčeky schovajú v koľajnici. Do spodnej časti priložte obmedzovač, označte miesto vyvŕtania otvorov v betóne. Vyvŕtajte otvory na hmoždinky (min. 8x40) a prikrúťte obmedzovač. Po montáži overte, či je posuvný pohyb brány správny.

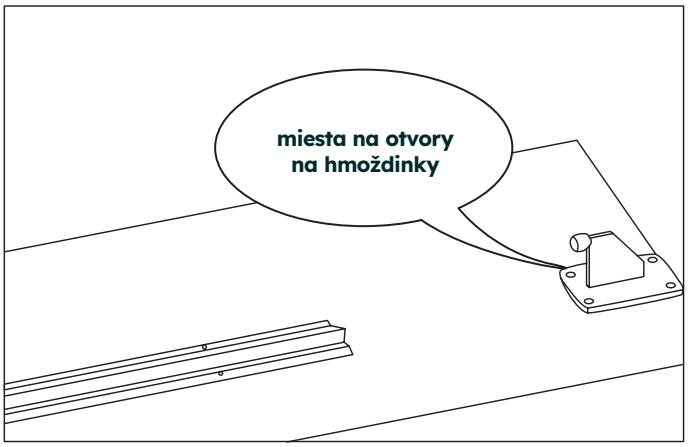

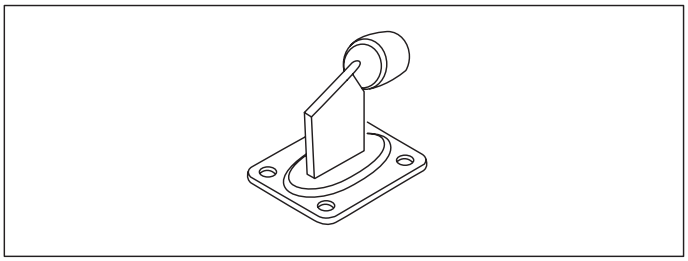

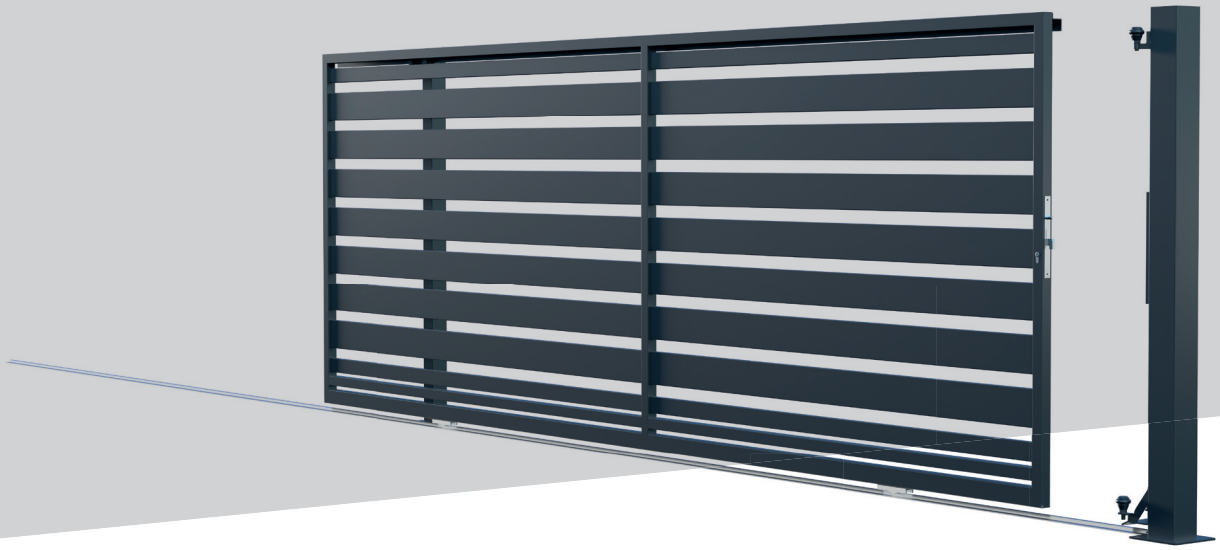

POLARGOS

KERÍTÉSEK A SZAKEMBEREKTŐL

ELLENSÚLY NÉLKÜLI TOLÓKAPU SZERELÉSI ÉS KEZELÉSI UTASÍTÁSA

HU

WWW.POLARGOS.PL

Kontrola/ocena techniczna

Dokonaj oceny zewnętrznej postaci Produktu pod kątem ewentualnych niezgodności. Sprawdź czy produkt jest w dobrym stanie technicznym, wolny od wad i uszkodzeń mechanicznych oraz czy wyrób jest kompletny. Gdy jakikolwiek element zestawu jest uszkodzony zgłoś to niezwłocznie do Producenta, zachowując określoną procedurę postępowania reklamacyjnego.

Przed instalacją produktu należy przeprowadzić montaż próbny, który ma za zadanie sprawdzić zgodność wszystkich elementów i wykluczyć możliwość montażu wadliwych elementów. Po zamontowaniu produktu przyjmuje się, że był on pozbawiony wad lub ewentualne wady Klient zaakceptował.

Użytkowanie i konserwacja

Każdy element ogrodzenia powinien być regularnie przeglądany i konserwowany przez jego właściciela. Należy sprawdzać wszystkie elementy pod kątem wystąpienia ognisk rdzy, zarysowań, uszkodzeń mechanicznych. Ogniska rdzy mogą wystąpić w miejscu, które zostało uszkodzone poprzez przerwanie ciągłości powłoki cynkowanej (głębokie rysy), uderzenia powodujące pęknięcie. W powyższych przypadkach miejsce wystąpienia korozji należy oczyścić do „żywego materiału". Do oczyszczenia należy użyć narzędzi: szlifierkę z odpowiednią nakładką, szczotkę drucianą, szpachelkę lub papier ścierny z odpowiednią gramaturą. Miejsca te trzeba staranie oczyścić (tłuszcze, sole), przemyć i wysuszyć. Na dokładnie wyczyszczoną powierzchnię nanieść dwuskładnikową farbę epoksydową o dużej zawartości płynu cynkowego, np.: TEKNOZINC 90 SE. Na powierzchni ogrodzenia wystąpić może korozja biała w miejscu styku innego materiału niż cynk. W tym miejscu zachodzi powstanie białego nalotu (utlenianie). Miejsca z białą korozją należy przemyć preparatem typu Derustit 1680.

Korozja w systemach nieocynkowanych jest zjawiskiem naturalnym i nie podlega reklamacji. Produkt fabrycznie pokryty jest podkładem który nie stanowi zabezpieczenia antykorozyjnego. Po zakupie systemu nieocynkowanego obowiązkowe jest niezwłoczne zabezpieczenie go farbą antykorozyjną.

W miejscach, gdzie pracują elementy ogrodzenia (zawias, trzpienie automatyki) następuje ścieranie się powierzchni pracujących. Jest to naturalny proces zachodzący podczas użytkowania. Poprzez ścieranie się warstwy wraz z połączeniem warunków atmosferycznych może wystąpić korozja. Dla zmniejszenia wystąpienia powyższego zjawiska zastosować w miejscu styku pracujących elementów np. smar grafitowy. To tyczy się również elementów związanych z automatyką bram.

W szczególnych wypadkach typu podtopienia lub powodzie, gdzie pokrycie ogrodzenia narażone było na dłuższy kontakt z cieczą, należy takie ogrodzenie zdemontować, osuszyć pozbyć się substancji, które dostały się do wewnątrz ram, poprzeczek, sztachet. Oczyścić całe ogrodzenie starannie i zamontować. Jeżeli wymaga nałożenia w danym miejscu cynku należy postępować wg powyższych wytycznych.

1. BEVEZETÉS

A kapu szereléséhez bizonyos ismeretekre és képességekre van szükség. Ajánlott, hogy a szerelést szakképzett személyek végezzék.

Elektromos meghajtással rendelkező kapuk esetén követelmény, hogy az elektromos berendezéseket a megfelelő jogosultságokkal rendelkező személy kösse be. A telepítési útmutatóban található útmutatók célja a vagyon- és személybiztonságra, illetve a fentiekben említett standardokra vonatkozó követelmények betartása..

A jelen utasításnak nem megfelelő eljárás felmenti a POLARGOS céget bármilyen felelősség alól a lehetséges meghibásodások címén.

Amennyiben a kapu elektromos meghajtással rendelkezik, az alapgerenda kiöntése előtt ajánlott a kábel áteresztőket lefektetni a meghajtó felé (belső támasztó oszlop mellett) és a fogadó oszlop felé, ami lehetővé teszi a figyelmeztető-, ill. zónavilágítás felszerelését.

2. KAPU A TÉLI IDŐSZAKBAN

Télen a sínt gyakran hó vagy jég borítja, ami a szárny elakadásához vezethet. Emiatt a sínről megfelelően gyakran (a fajtájától függően) ki kell söpörni az ott gyülekező szennyeződéseket: faleveleket, havat vagy befagyott hulladékokat, ellenkező esetben előfordulhat, hogy a kapu nem működik megfelelően. Ezt meg lehet előzni egy fűtőkábel felszerelésével a sín alatt.

A sín jegesedésének problémája erősödik a nem megfelelően készített alap esetén, pl. talajszint alatt, ami a víz gyülekezését okozza. Az alapot oly módon kell elkészíteni, hogy megfelelő eséssel rendelkezzen a víz elvezetése céljából, főleg akkor, ha egyenlőtlen a terep.

3. MONTÁŽNE ELEMENTY

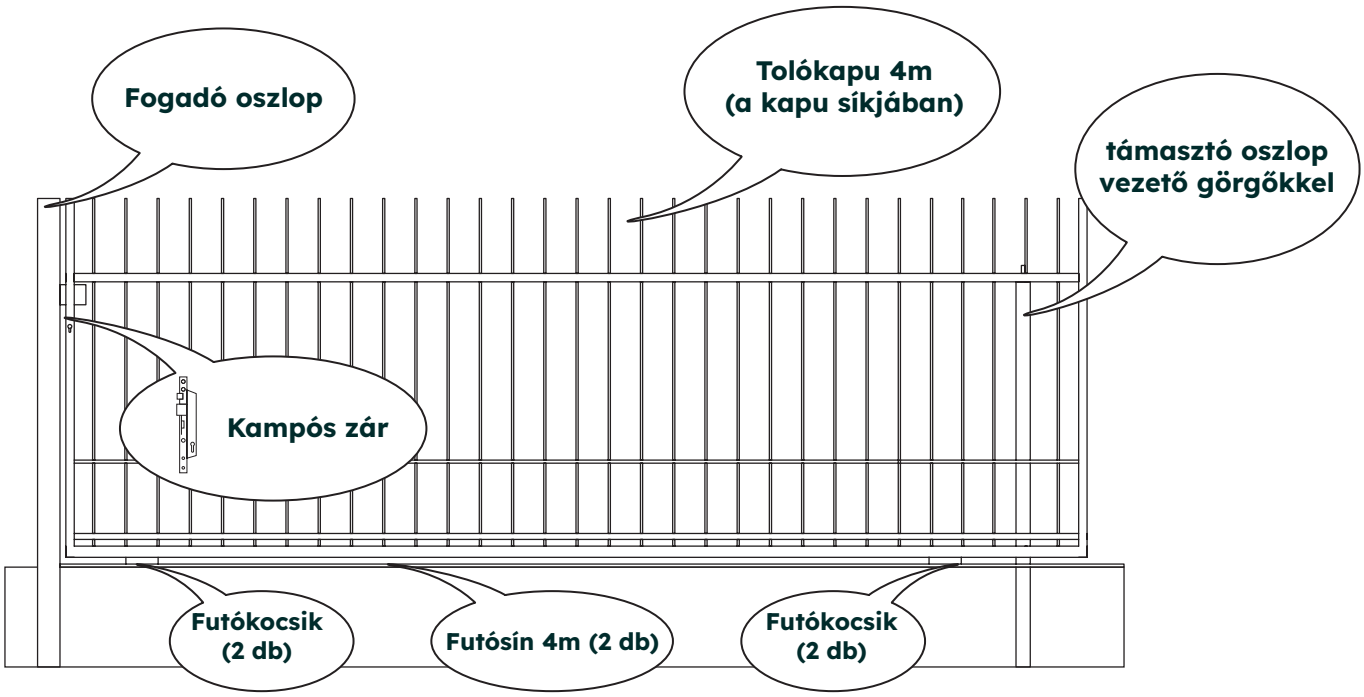

Az építőipari anyagok mellett az alábbiakat is be kell szerezni:
- dübelek min. 8x40 - 60 db
- nyitáshatároló

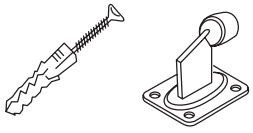

4. MŰVELETEK SORRENDJE

Figyelem: A szerelés megkezdése előtt ellenőrizze a kapukészlet elemeinek az állapotát. Amennyiben a kapu vagy a készlet valamelyik eleme sérült, jelentse be a gyártónak.

1 LÉPÉS
A kapu telepítési helyének kijelölése

2 LÉPÉS
A kapu próba szerelése

3 LÉPÉS
Az oszlopok szerelési paramétereinek kijelölése

4 LÉPÉS
Ásatás a kapualap (és a kerítés oszlopai, ha vannak) alá

5 LÉPÉS
Alapgerenda készítése – oszlopok betonozása

6 LÉPÉS
Futósín szerelése

7 LÉPÉS
Vezető görgők szerelése az oszlopon

8 LÉPÉS
Kampós zár szerelése

9 LÉPÉS
Kapu szerelése

10 LÉPÉS
Nyitáshatároló szerelése (nincs a készletben)

5. AZ OSZLOPOK SZERELÉSI MÉRETEINEK KIJELÖLÉSE

Végezze el a kapu próbaszerelését – a méréseket a kapun végezzük futógörgőkkel együtt, a futósínen való be-állítás után. Próbaszerelés után ki kell jelölni H magasságot (a kampós zár csapszegének tengelye és az alapzat közötti távolság) (B ábra). A mért érték meghatározza a fogadó oszlop betonozásának mélységét – az alapzat szintjétől a kampós zár csapszegnyílásának tengelyéig (A ábra). A támasztó oszlop magassá-gának megha- tározásához az L paraméter mérése szükséges (C ábra). Ez a támasztó oszlop minimális ajánlott magassága. Az oszlop szerelési magassága kb. 40 mm-rel növelhető a felső vezetőgörgő eltakarása céljából.

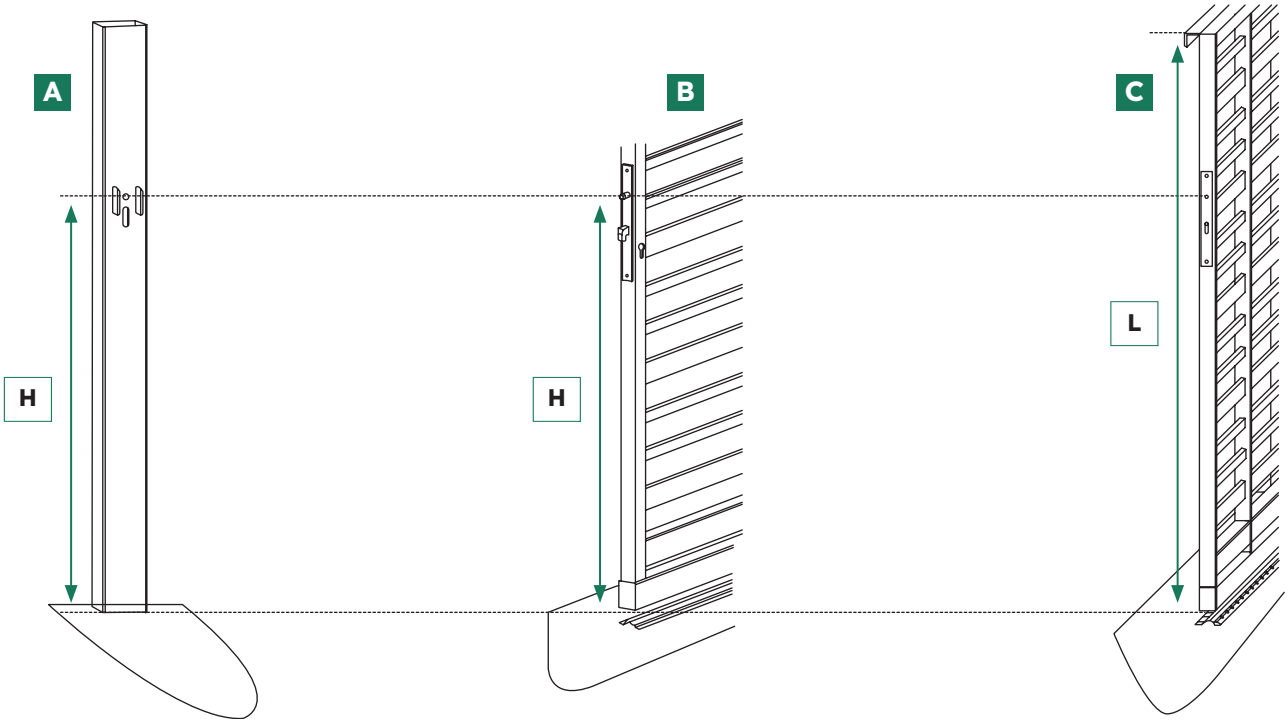

6. ALAPGERENDA MÉRETEI ÉS AZ OSZLOPOK SZERELÉSE

Felülnézet

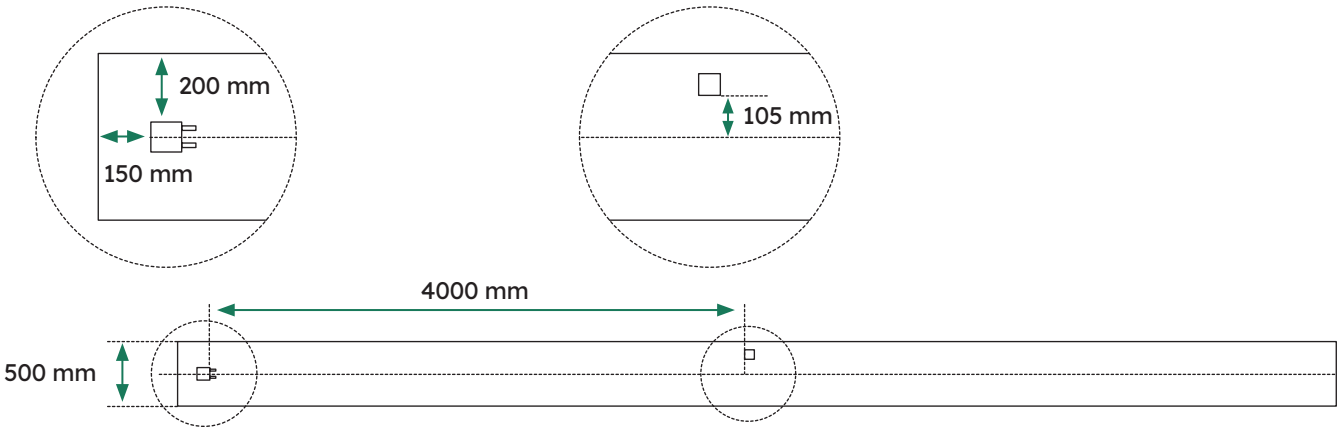

Oldalnézet

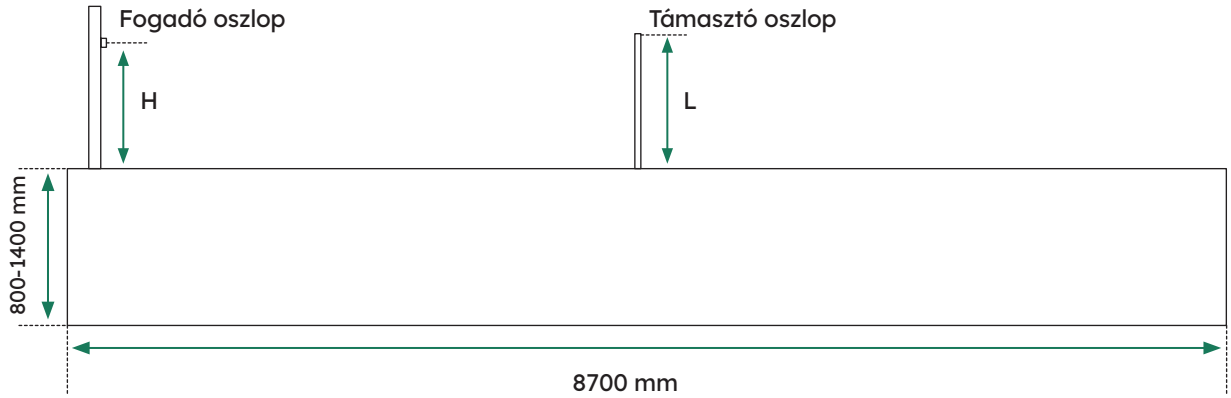

Az alapgerenda kiöntése előtt ajánlott a kerítés többi részét megtervezni. Figyelembe kell venni, hogy egyes esetekben a kerítés oszlopait az alapgerendába kell süllyeszteni.

A kerítéstáblához tartozó oszlop a kaputól legalább 50 mm távolságban legyen.

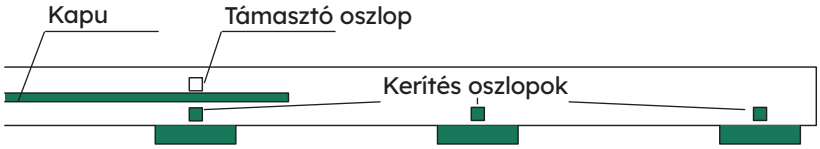

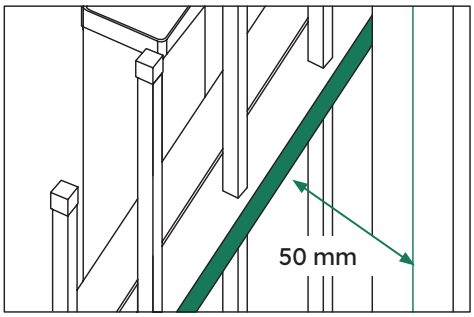

7. AZ ALAPZAT ELŐKÉSZÍTÉSE

A kapu megfelelő összeszerelése és későbbi üzemelése érdekében el kell készíteni az alapgerendát. Az alapgerendát talajszintig kell kiönteni. A vezetősín alatt megengedett a burkolókövek alkalmazása. Ebben az estben az alapgerendát úgy kell elkészíteni, hogy a burkolókövek lefektetése után az alapzat szintje a talajszintnél ne legyen alacsonyabb.

Az alap mélységét a helyi viszonyoknak megfelelően kell választani, a talaj fajtától és a talajvizek szintjétől függ. A fekvéstől függően az alapgerenda mélysége 0,8 m ÷ 1,4 m, figyelemmel a talaj fagyásának különböző mélységeire. **A talaj fagyás zónáit a PN-81/B-03020 lengyel szabványok határozzák meg.**

Nem emelkedő talaj esetén a futósín alá kiöntött alapgerenda csökkenthető. Ez a változás azonban a talaj vizsgálatát és az építőipari jogosultságokkal rendelkező szerelővel való konzultációt igényli.

Az alapgerenda elkészítéséhez **legalább B20 osztályú beton** szükséges. A munkákat az építőipari jogosultságokkal rendelkező személy végezheti. A beton kiöntése után a kapu telepítése előtt meg kell várni bizonyos időt (az időjárási viszonyoktól függően).

A talaj emelkedésével okozott hibákra vonatkozó reklamációk nem vehetők figyelembe. A megfelelően elkészített alapzat megelőzi az ilyen típusú hibákat.

TALAJ FAGYÁSI ZÓNÁK LENGYELORSZÁGBAN

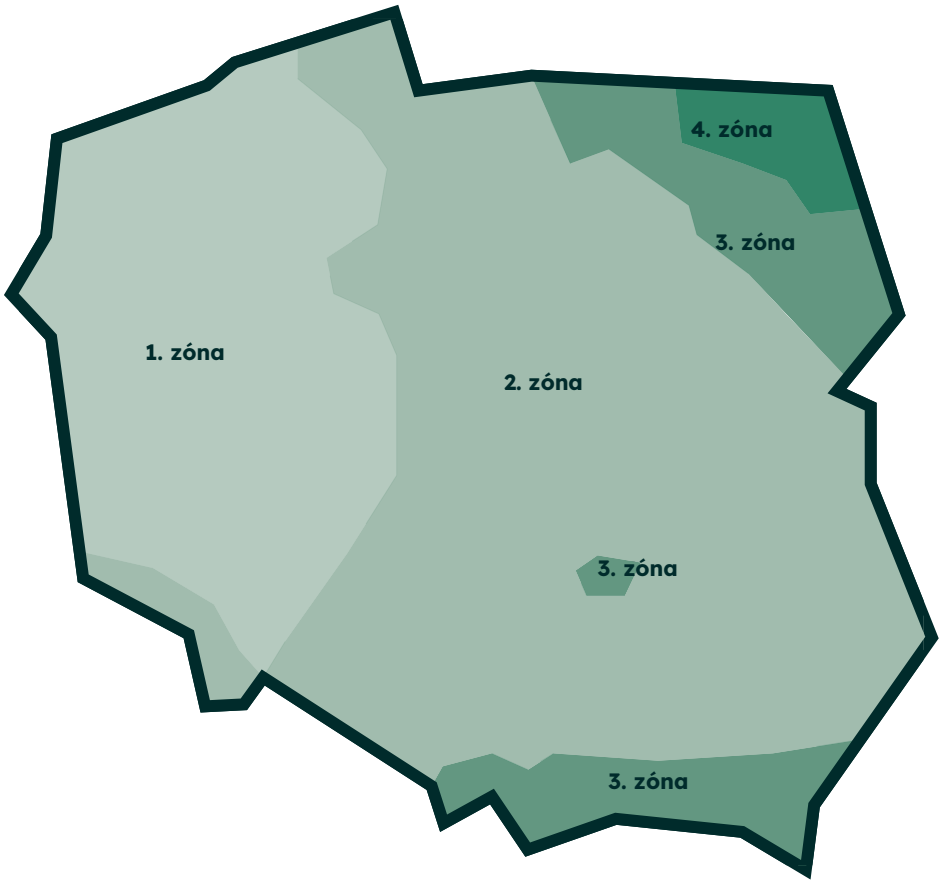

8. FUTÓSÍN SZERELÉSE

Elsősorban ki kell jelölni a sín fekvésének vonalát. A sín a fogadó oszlop tengelyében kell legyen. A sín nem megfelelően rögzített fekvése a kapu nem megfelelő működését vonhatja maga után.

Mindkét sín elhelyezése után ellenőrizze, hogy azok egyenest képeznek-e és a sínközepe és a támasztó oszlop közötti távolság megfelelő-e. Ceruzával megjelöljük a nyílások helyét.

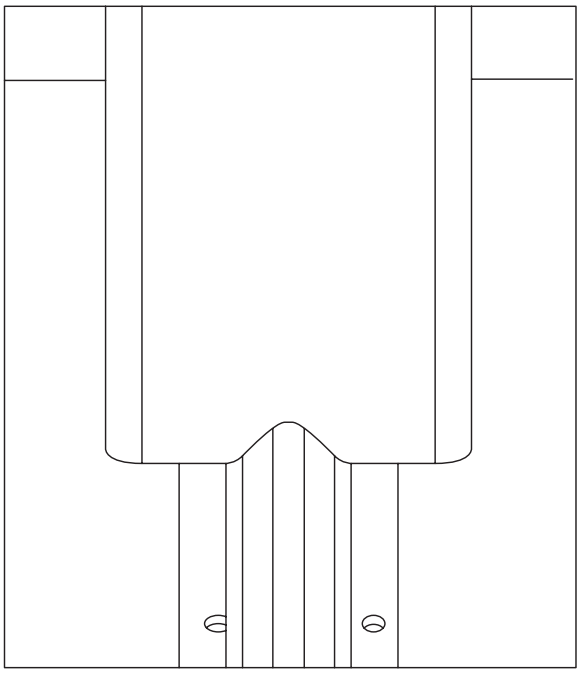

A nyílásokat a dübel méreteinek (min. 8x40) megfelelő fúró segítségével kell kifúrni. A nyílásokban helyezze be a dübeleket és csavarozza be a sínt.

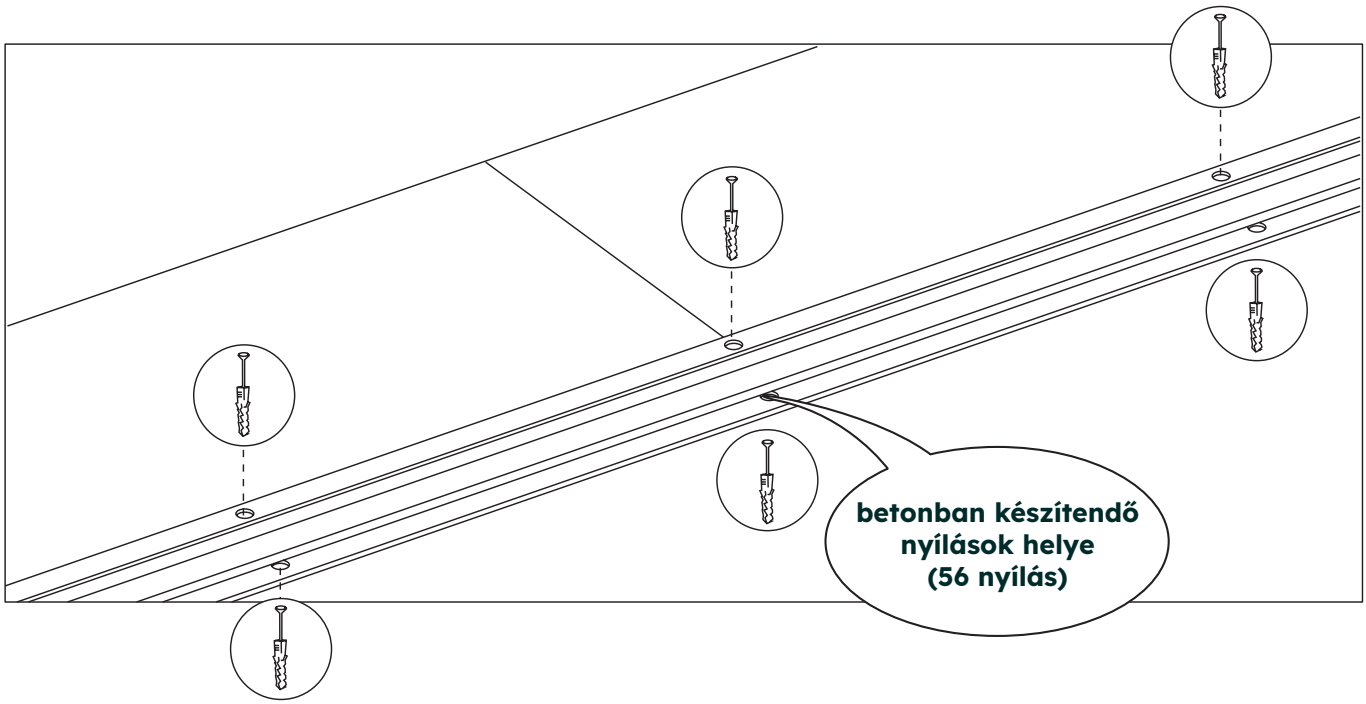

Különös figyelmet a két sín csatlakozásának helyére kell fordítani – a tengelyeik nem lehetnek eltolódva egymáshoz képest, ez ugyanis kisiklást okozhatna.

9. VEZETŐGÖRGŐK SZERELÉSE

Miután feltettük a kaput a sínre, illesztjük a vezetőgörgőt

A görgőt rögzítő elem szabályozható. Szerelés előtt a görgőket középső pozícióba kell állítani. Az így előkészített görgőt a támasztó oszlophoz illesztjük (az oszlop tengelyében) és felszereljük a kapura. Mindegyik görgő és a kapu vezetőeleme között egy pár milliméteres játékot hagyjunk.

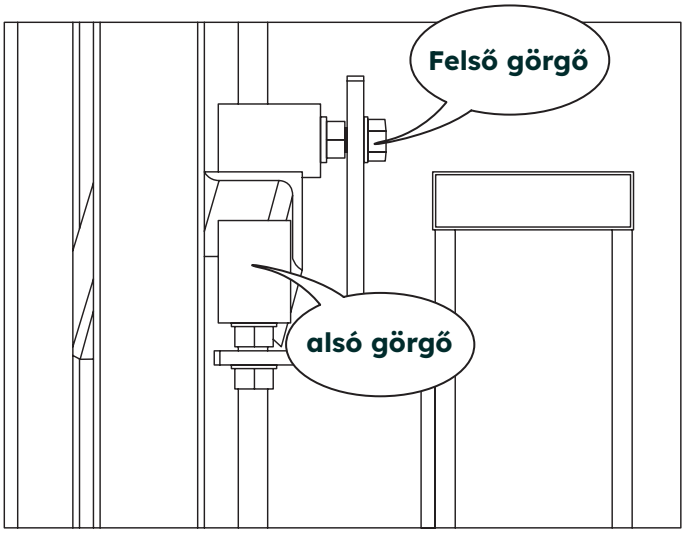

Az alsó görgő lehetővé teszi a kapu dőlésének beállítását. A felső görgő egy retesz, ami lehetetlenné teszi a kapu leszerelését.

A görgőket tartó elemet ideiglenesen az oszlophoz rögzítjük, pl. asztalos szorítóval. Ellenőrizzük a kapu mozgását teljesen nyitva és zárva a kaput. Amennyiben a mozgás megfelelő, becsavarozzuk a görgőket az oszlophoz a készletben található lemezcsavarok segítségével. A lemezcsavarokat a hosszúkás nyílások közepén csavarozzuk be. Ennek köszönhetően lehetőségünk lesz a magasság esetleges szabályozására.

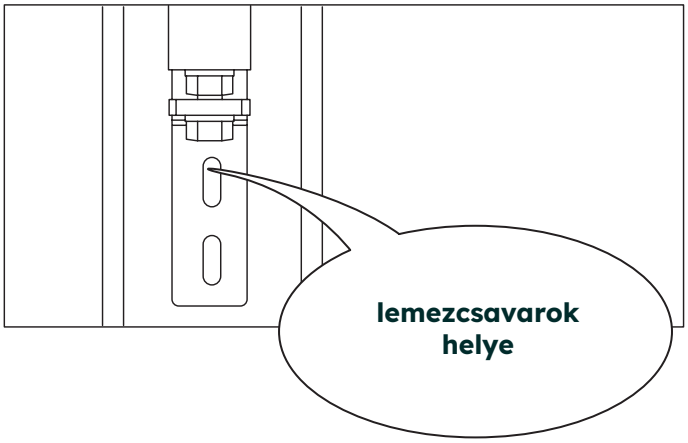

10. NYITÁSHATÁROLÓ SZERELÉSE

A nyitáshatároló megakadályozza, hogy a kapu a megengedett tartományon kívül mozogjon. A nyitáshatároló elmaradása azzal a kockázattal jár, hogy a kapu kiesik a vezetőgörgőkből, ami a kapu felborulását okozhatja.

A nyitáshatároló nem a készlet része, külön be kell szerezni.

Elsősorban a kaput ki kell nyitni maximális kívánt mértékben, azonban nem tovább mint 4 m a kapu síkjában (a kapu eleje egybeesik a támasztó oszloppal). Győződjön meg arról, hogy a kapu nem esik ki a vezetőgörgőkből, esetleg tolja vissza a kaput addig, amíg a görgők a vezetésbe nem kerülnek. A hátsó részhez illesztjük a nyitáshatárolót, megjelöljük a nyílások helyét a betonban. Fúrjuk a dübelek alá való nyílásokat (min. 8x40) és becsavarozzuk a nyitáshatárolót. Felszerelés után ellenőrizzük a kapu megfelelő működését.

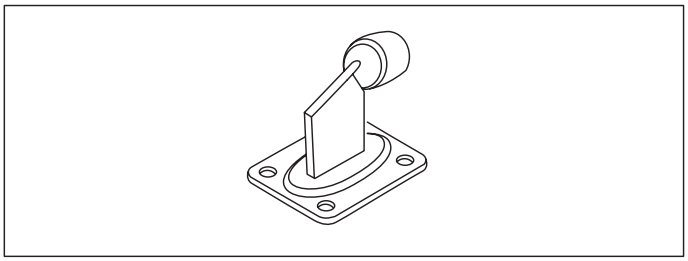

POLARGOS

OGRODZENIA OD PROFESJONALISTÓW

ul. Deptak 17
04-956 Warszawa
Telefon: (+48) 22 872 00 91-93
Fax: (+48) 22 612 68 60
E-mail: sekretariat@polargos.pl

WWW.POLARGOS.PL